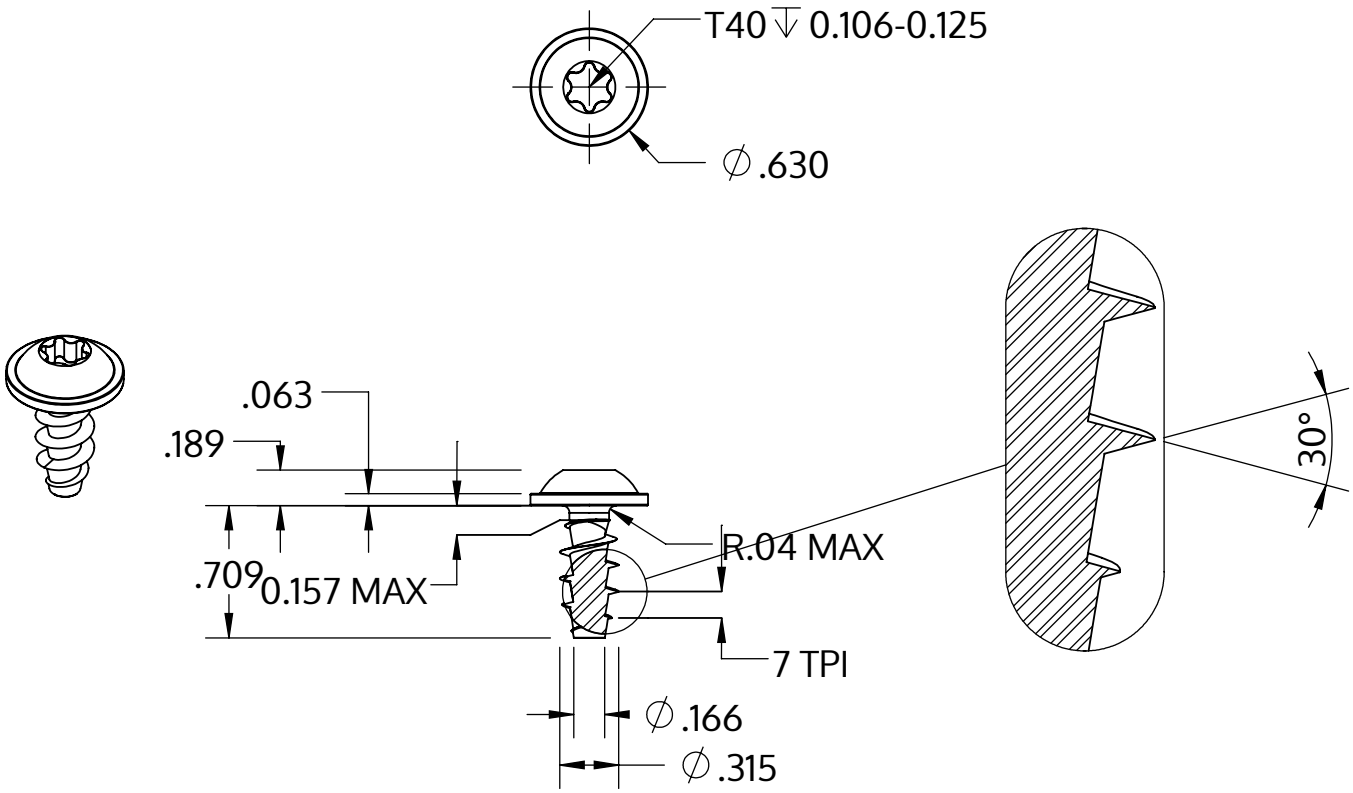

Metric size	M8 x 3.59 mm
US size (converted)	#0.314-7
	Tolerances [inch]
Length	+/- 0.021
Head diameter	+0 / -0.027
Head height	+/- 0.005
Thread diameter	+0.008 / -0

Описание	STP38A 8.0x18.0 - T40
Материал	Нержавеющая сталь A2
Поверхность	Светлый отжиг и пассивация
Вес	7.153 kg / 1000 Штука

SCREWERK	**STP38A0800180E**	
_Zoll Zeichnung Größe A	Шкала 1:1	2024-10