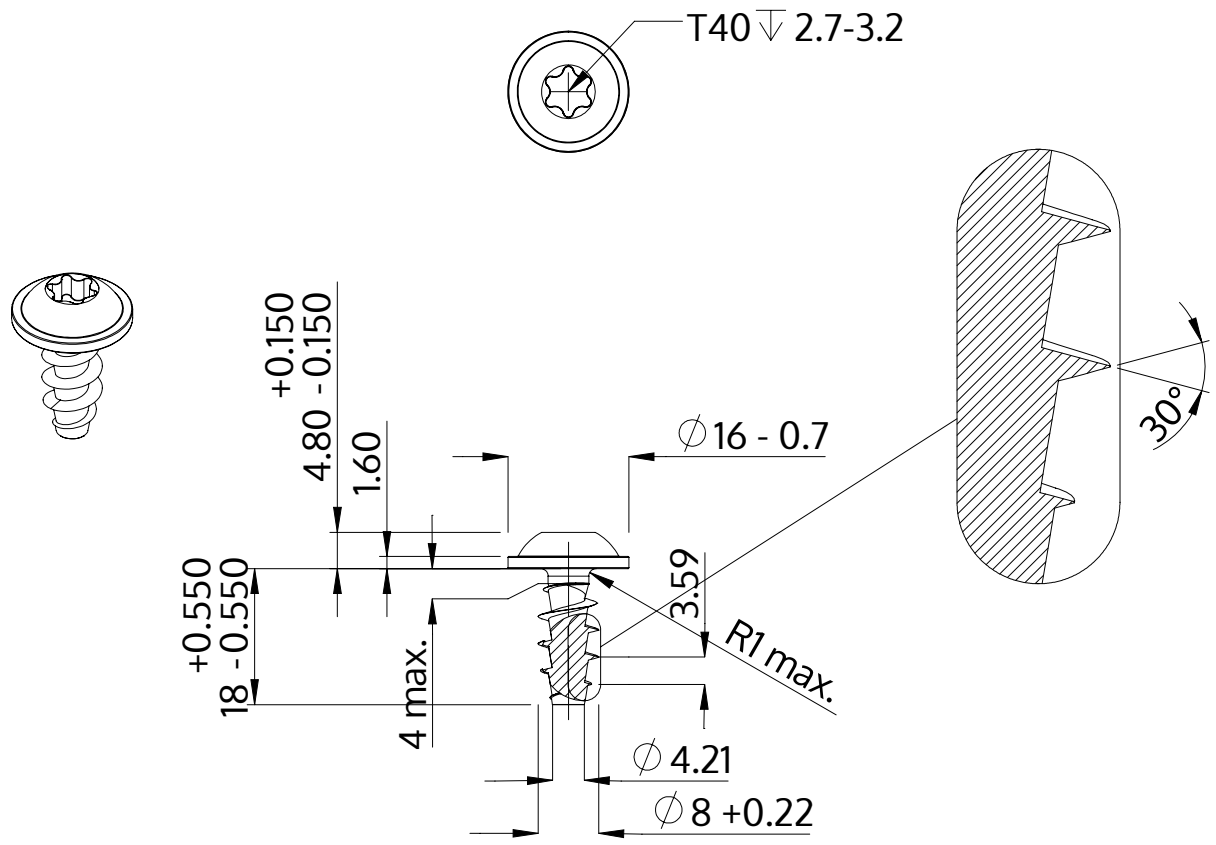

Описание	STP38A 8.0x18.0 - T40
Материал	неръждаема стомана A2
Повърхност	гланциран, полиран, пасиваран
Тегло	7.153 kg / 1000 Бройка

SCREWERK	**STP38A0800180E**	
Метричен дизайн A4	Мащаб 1:1	2024-10