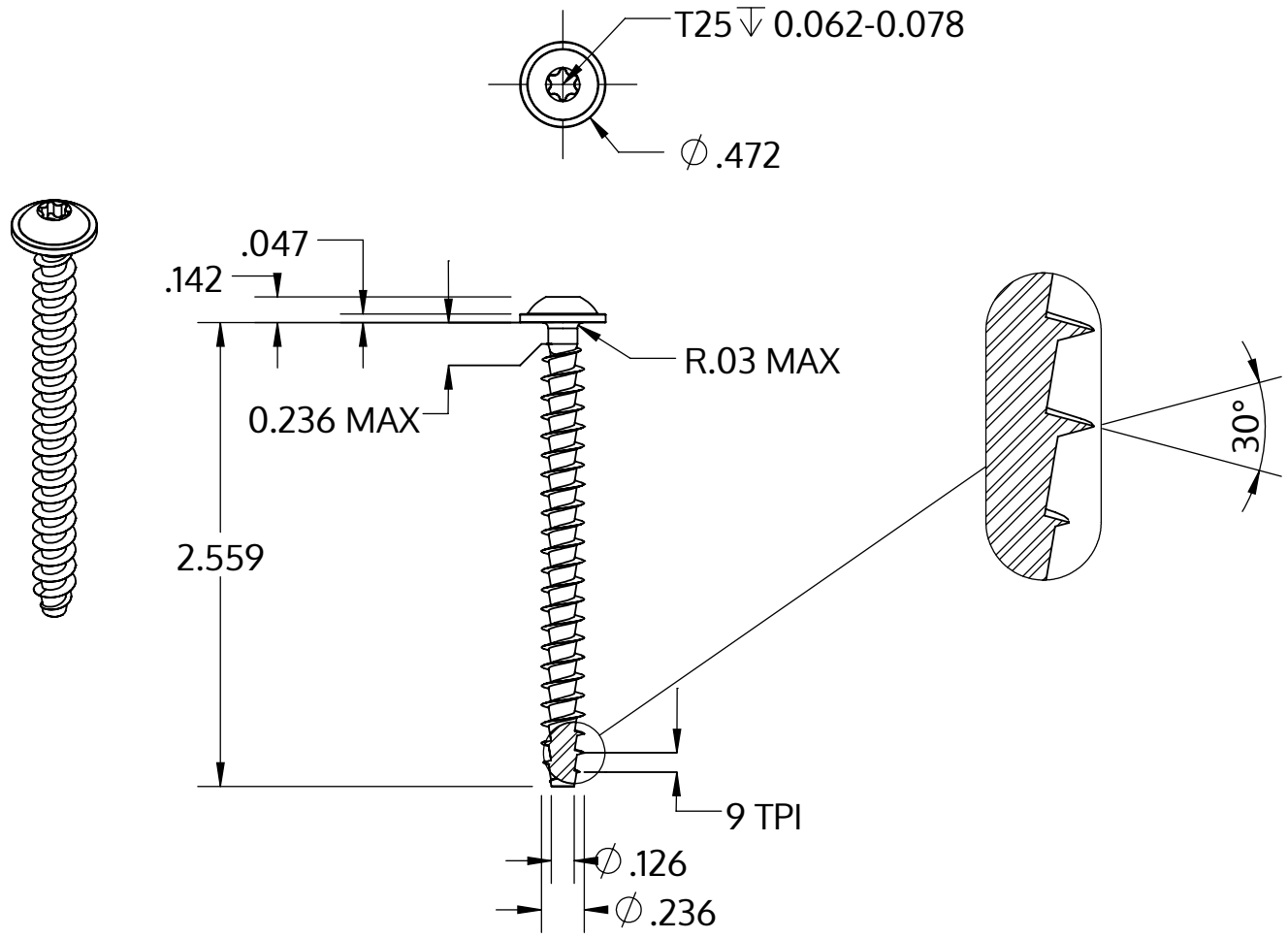

Metric size	M6 x 2.69 mm
US size (converted)	#0.236-9
	Tolerances [inch]
Length	+/- 0.037
Head diameter	+0 / -0.027
Head height	+/- 0.005
Thread diameter	+0.007 / -0

Описание	STP38A 6.0x65.0 - T25
Материал	неръждаема стомана A2
Повърхност	гланциран, полиран, пасиваран
Тегло	8.236 kg / 1000 Бройка

SCREWERK	**STP38A0600650E**	
_Zoll Zeichnung Größe A	Мащаб 1:1	2024-10