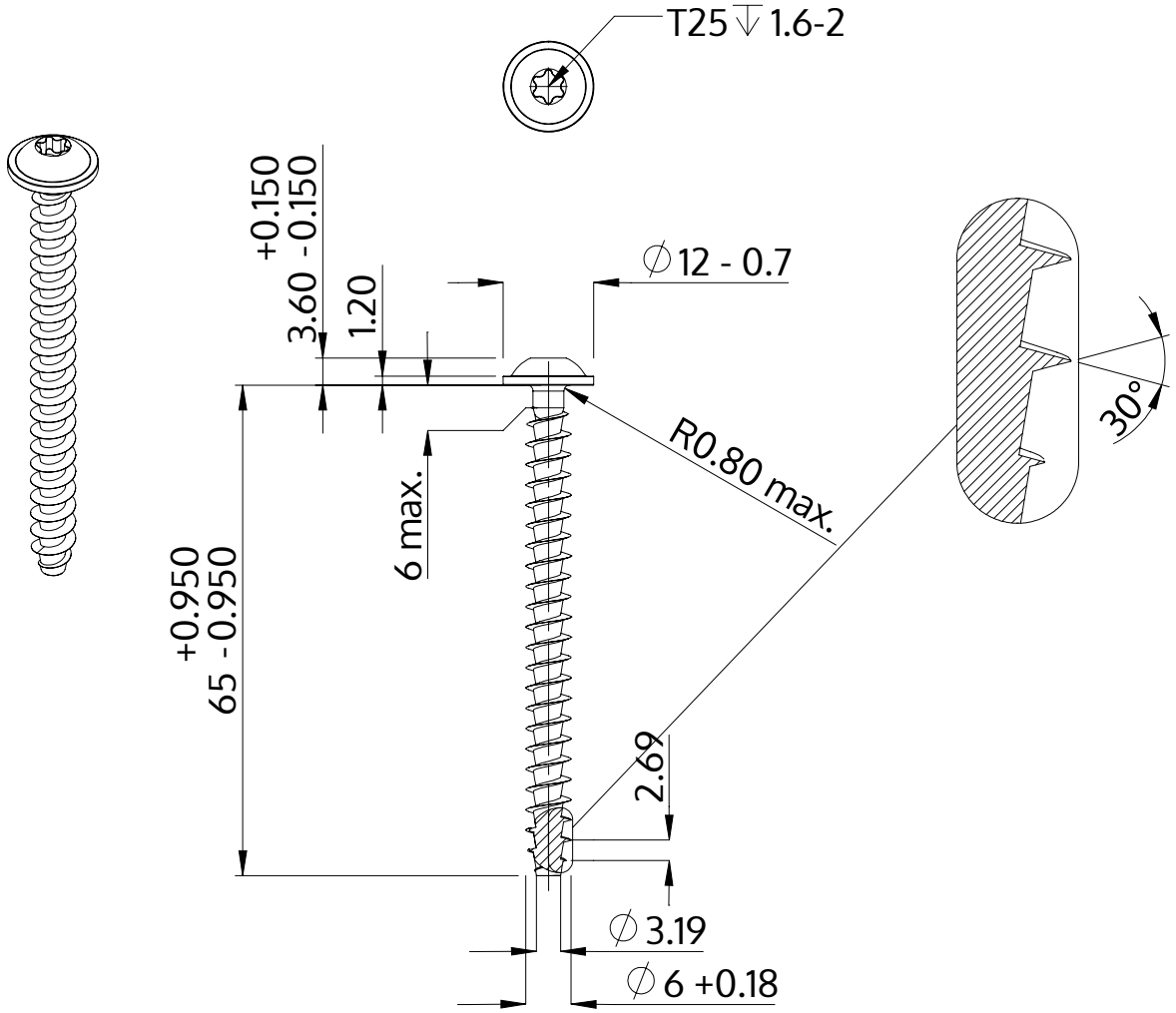

Description	STP38A 6.0x65.0 - T25
Matière	acier inoxydable A2
Surface	brillant décapé et passivé
Poids	8.236 kg / 1000 Unité

SCREWERK	**STP38A0600650E**	
Dessin métrique A4	Redimensionner 1:1	2024-10