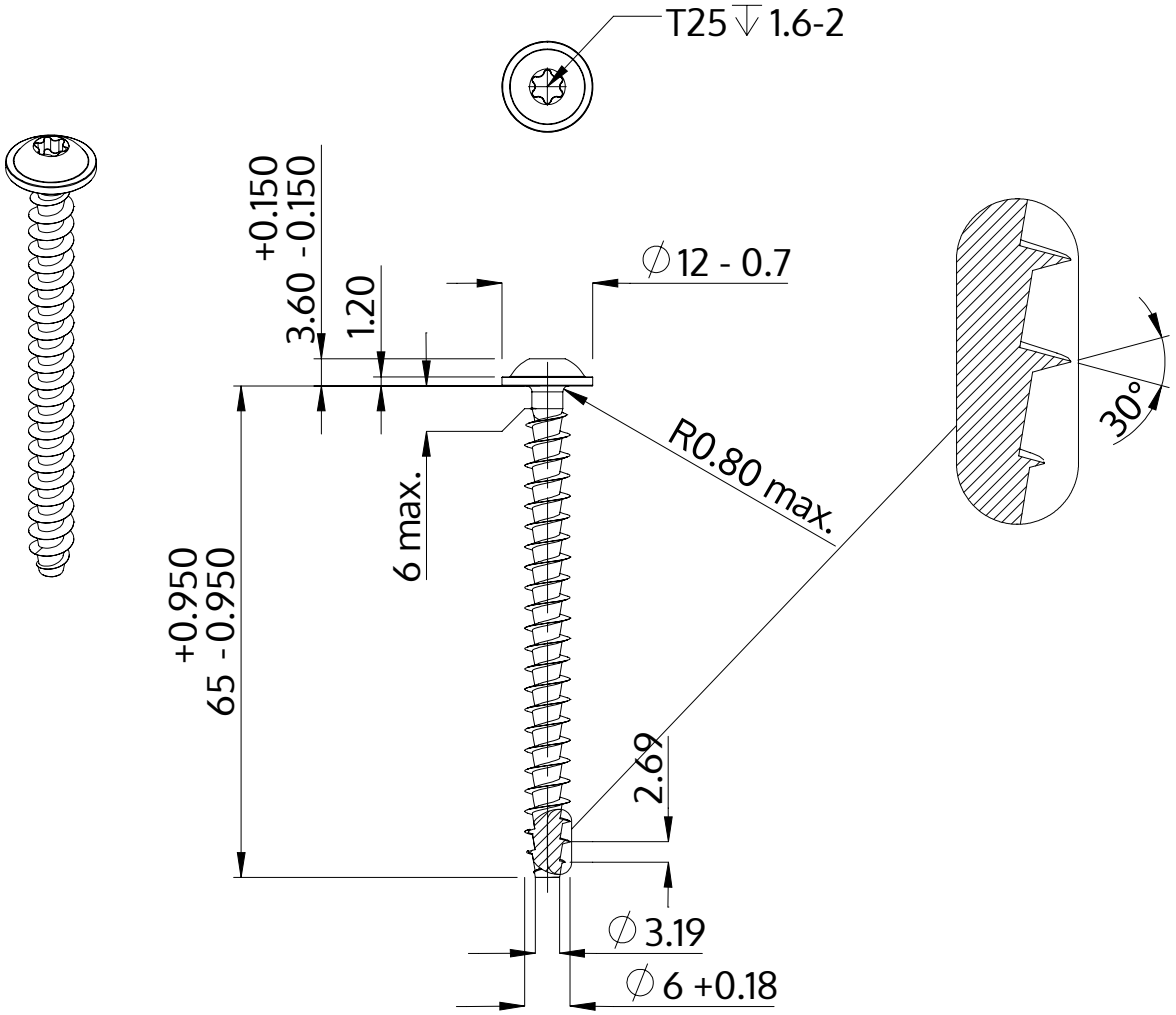

Описание	STP38A 6.0x65.0 - T25
Материал	неръждаема стомана A2
Повърхност	гланциран, полиран, пасиваран
Тегло	8.236 kg / 1000 Бройка

SCREWERK	**STP38A0600650E**	
Метричен дизайн A4	Мащаб 1:1	2024-10