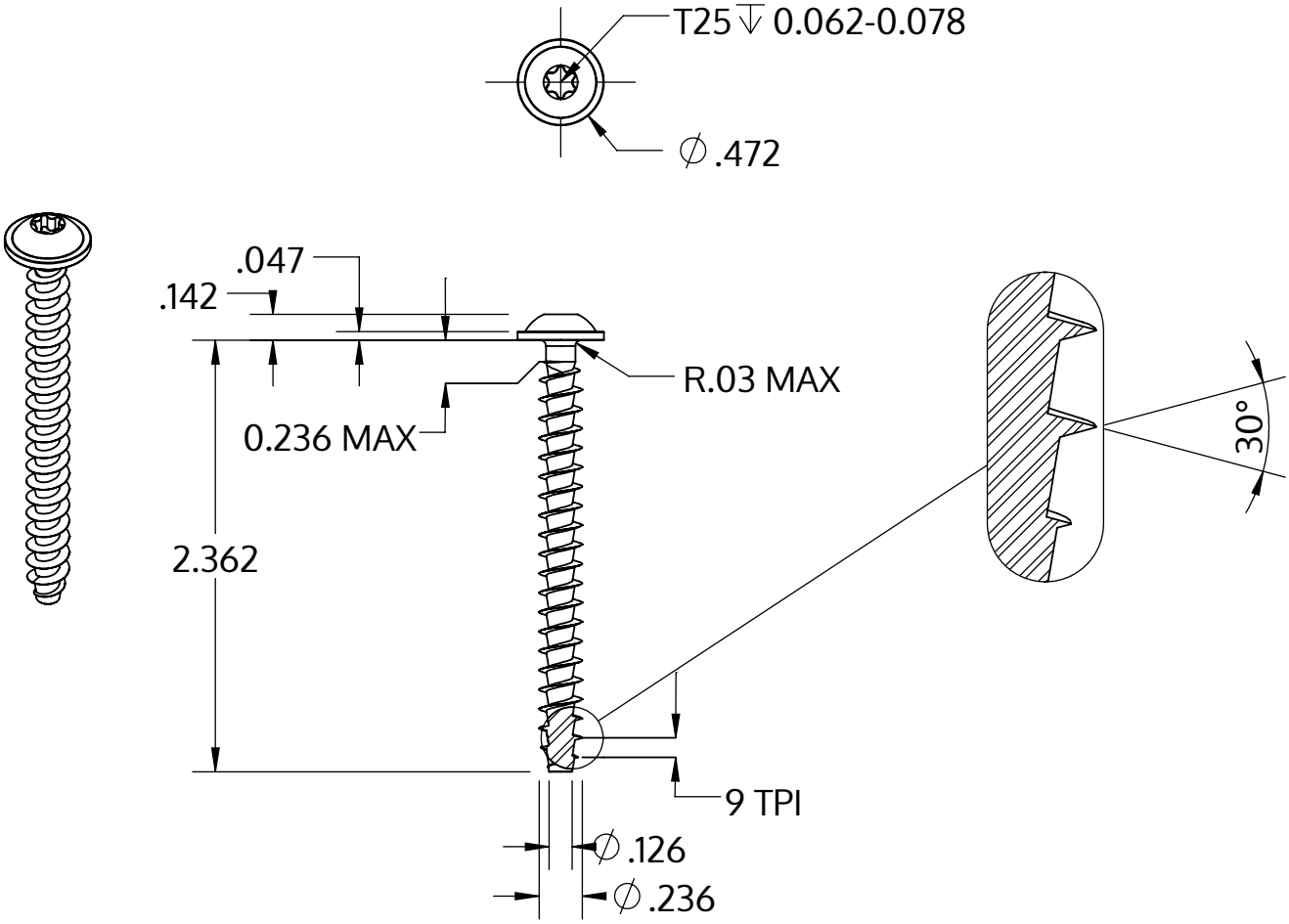

Metric size	M6 x 2.69 mm
US size (converted)	#0.236-9
	Tolerances [inch]
Length	+/- 0.037
Head diameter	+0 / -0.027
Head height	+/- 0.005
Thread diameter	+0.007 / -0

Beskrivning	STP38A 6.0x60.0 - T25
Material	stål, härdat
Yta	förzinkad 5-7 µm, härdad, blå/transparent passiviserad
Vikt	7.725 kg / 1000 styck

SCREWERK	**STP38A0600600S**	
_Zoll Zeichnung Größe A	Skala 1:1	2024-10