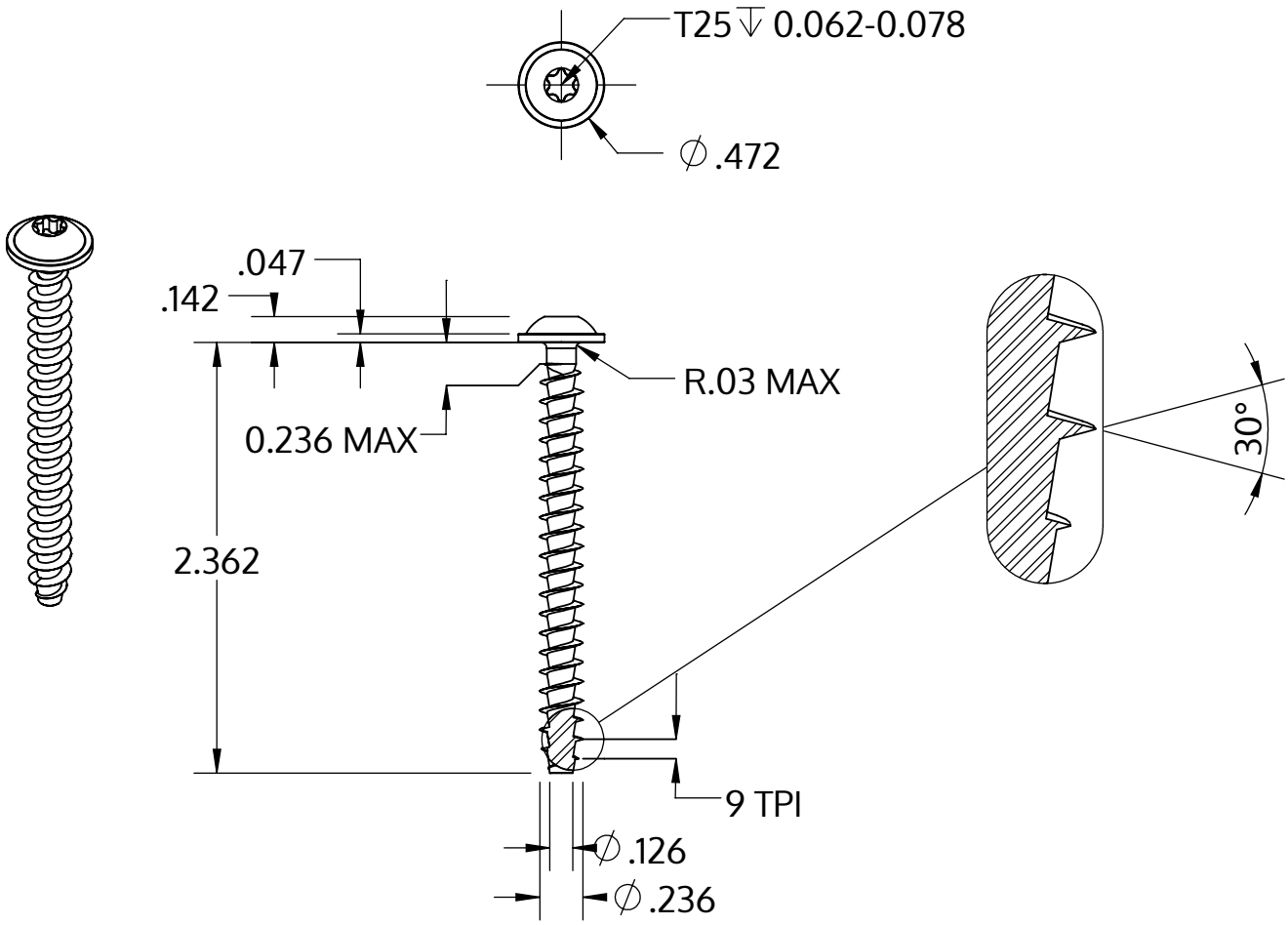

Metric size	M6 x 2.69 mm
US size (converted)	#0.236-9
	Tolerances [inch]
Length	+/- 0.037
Head diameter	+0 / -0.027
Head height	+/- 0.005
Thread diameter	+0.007 / -0

Descripción	STP38A 6.0x60.0 - T25
Material	Acero, endurecido
Superficie	galvanizado 5-7 micras, recocido, azul / pasivado transparente
Peso	7.725 kg / 1000 Piezas

SCREWERK	**STP38A0600600S**	
_Zoll Zeichnung Größe A	Escalada 1:1	2024-10