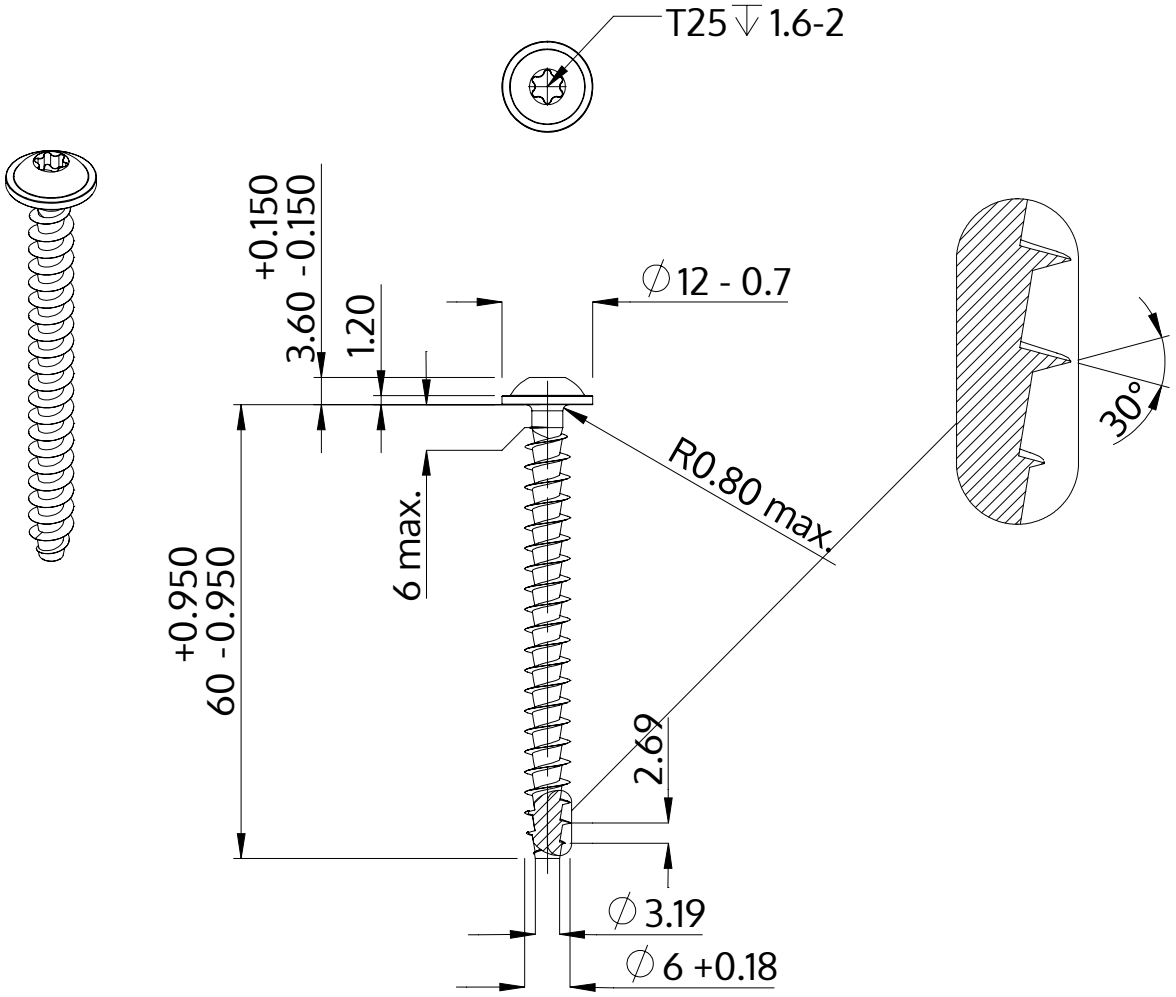

Descripción	STP38A 6.0x60.0 - T25
Material	Acero, endurecido
Superficie	galvanizado 5-7 micras, recocido, azul / pasivado transparente
Peso	7.725 kg / 1000 Piezas

SCREWERK	**STP38A0600600S**	
Diseño métrico	Escalada 1:1	2024-10