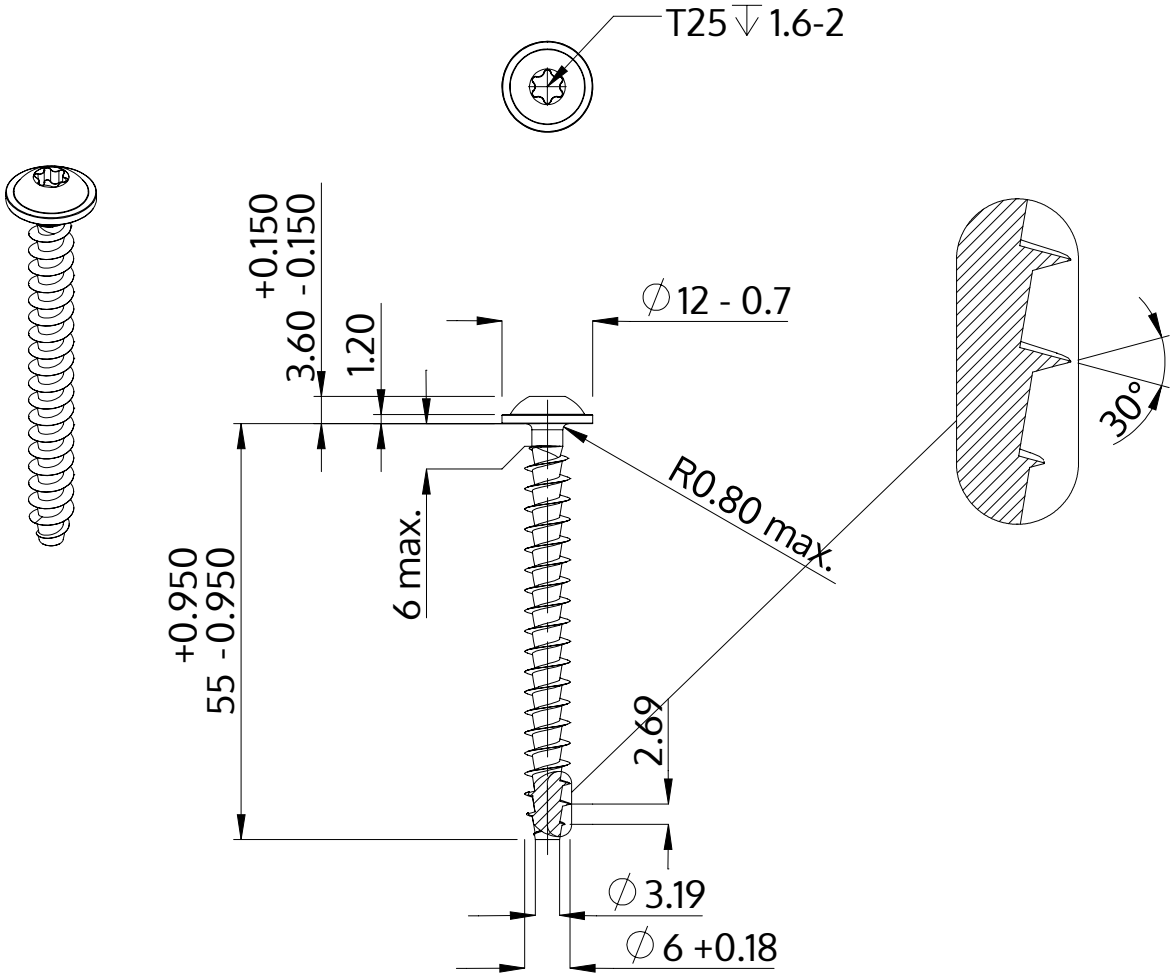

Descriere	STP38A 6.0x55.0 - T25
Material	oțel, călit
Exterior	zincat 5-7 µm, recopt, pasivat transparent/albastru
Greutate	7.214 kg / 1000 unități

SCREWERK	**STP38A0600550S**	
Desen metric A4	Scalarea 1:1	2024-10