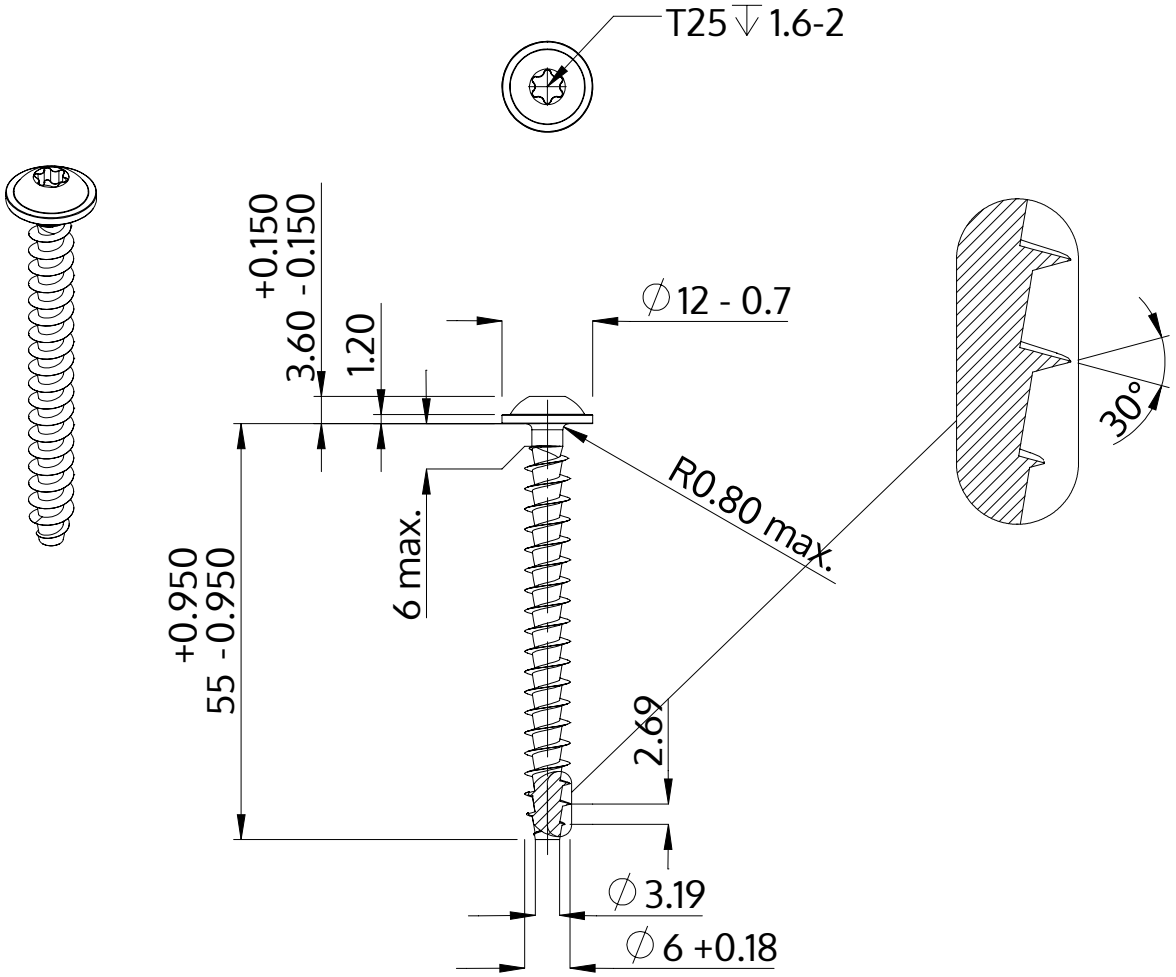

Описание	STP38A 6.0x55.0 - T25
Материал	неръждаема стомана A2
Повърхност	гланциран, полиран, пасиваран
Тегло	7.214 kg / 1000 Бройка

SCREWERK	**STP38A0600550E**	
Метричен дизайн A4	Мащаб 1:1	2024-10