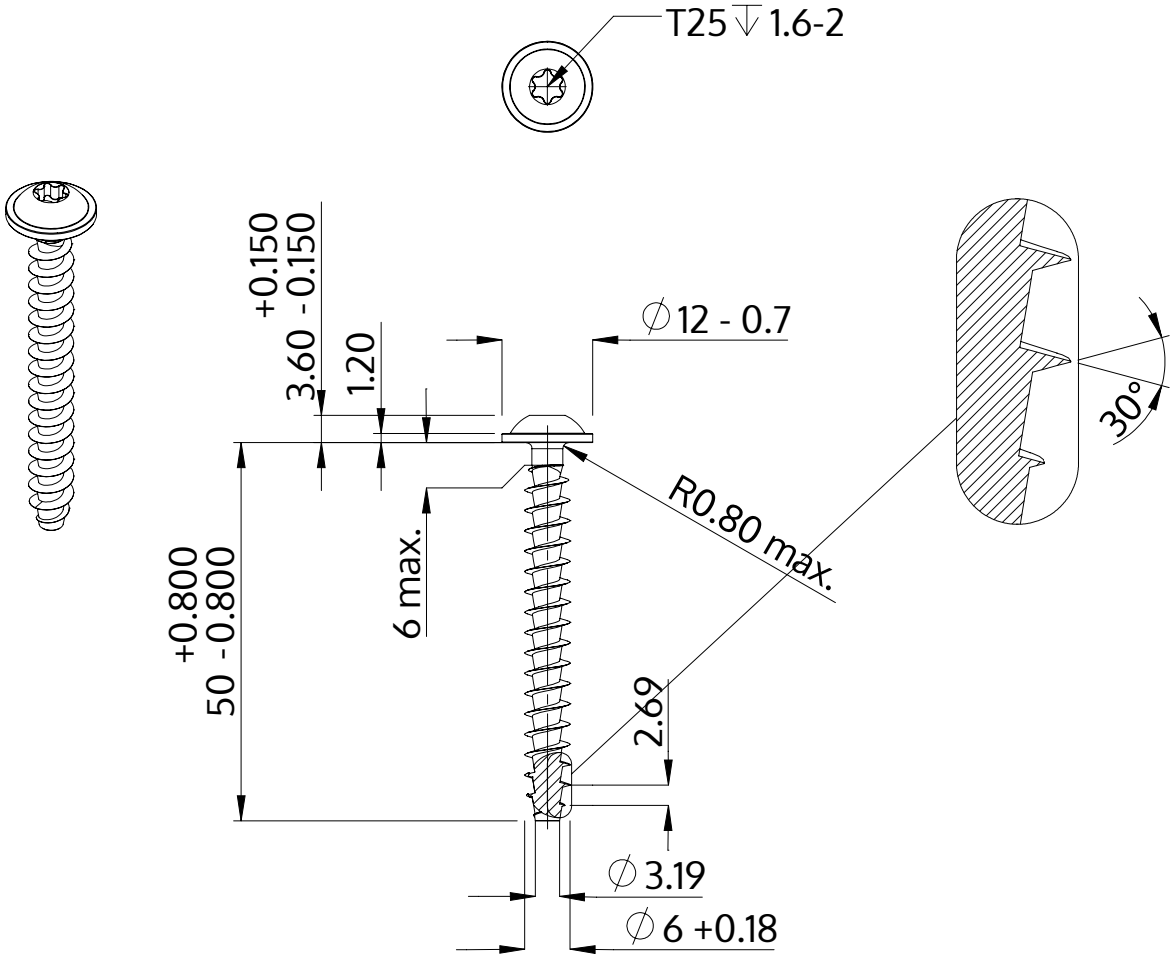

Açıklaması	STP38A 6.0x50.0 - T25
Malzeme	Çelik, sertleştirilmiş
Kaplama	galvanizli 5-7 µm, temperliö mavi / şeffaf pasifleştirilmiştir
Ağırlık	6.704 kg / 1000 Adet

SCREWERK	**STP38A0600500S**	
Metrik çizim A4	Ölçeklendirme 1:1	2024-10