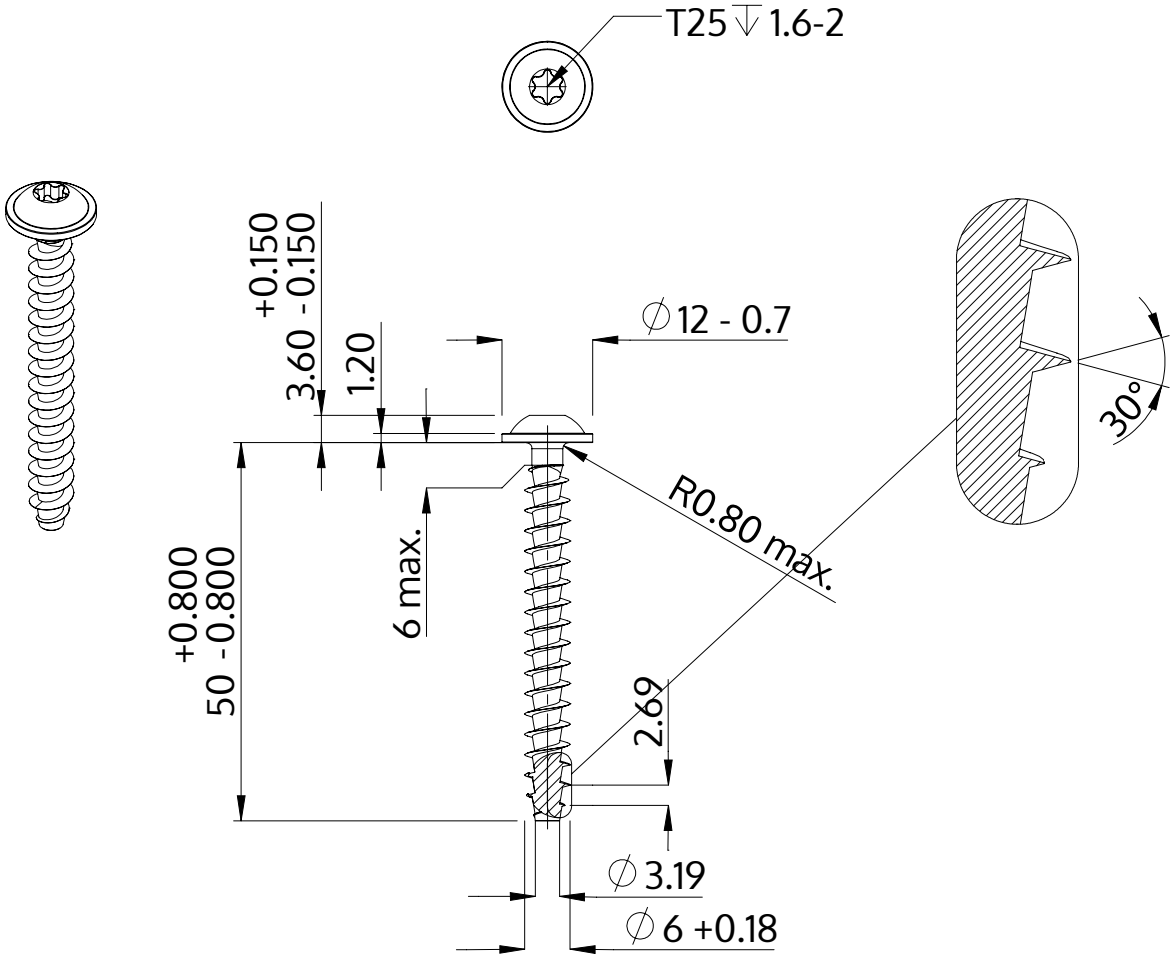

Descriere	STP38A 6.0x50.0 - T25
Material	oțel, călit
Exterior	zincat 5-7 µm, recopt, pasivat transparent/albastru
Greutate	6.704 kg / 1000 unități

SCREWERK	**STP38A0600500S**	
Desen metric A4	Scalarea 1:1	2024-10