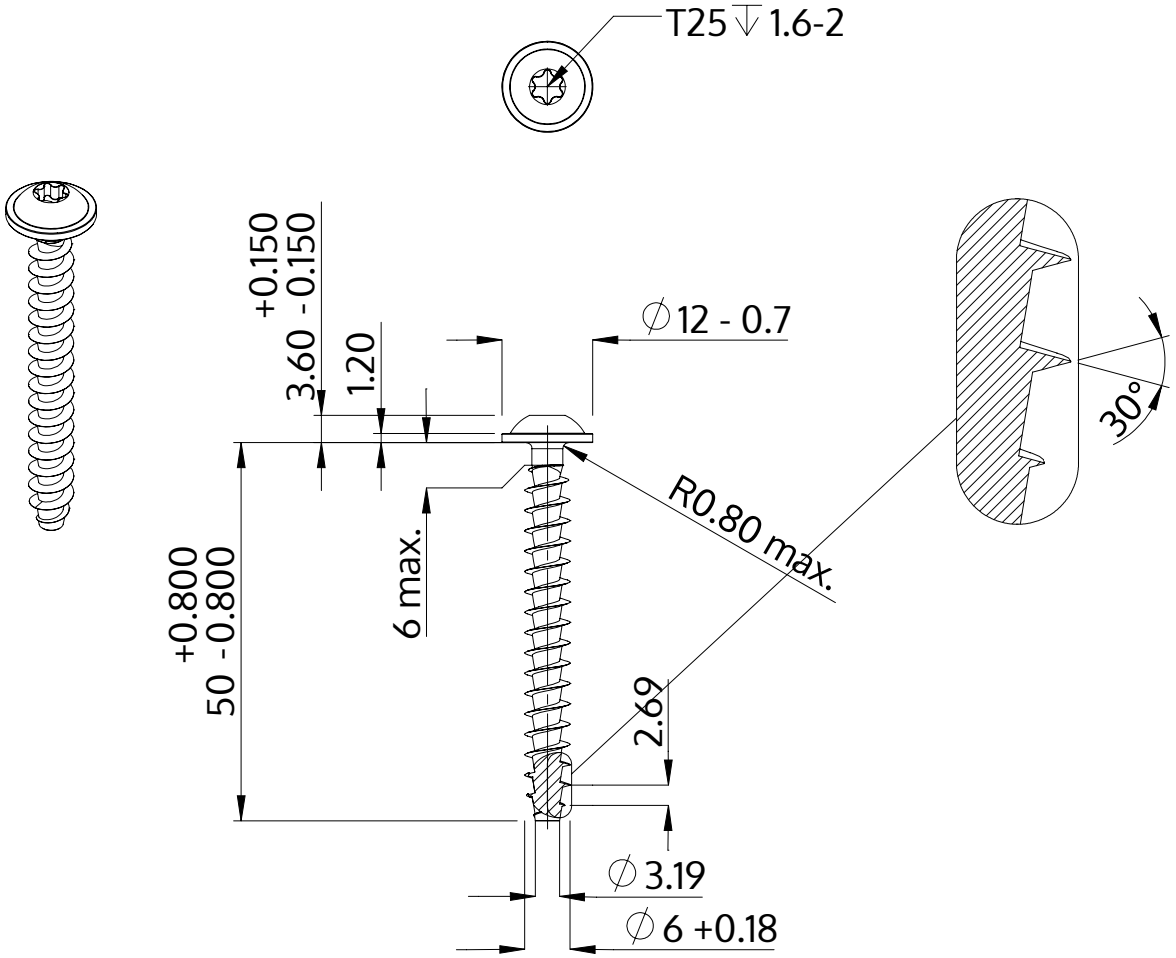

Descrição	STP38A 6.0x50.0 - T25
Material	aço, endurecido
Superfície	zincado 5-7 µm, galvanizado, azul / passivado transparente
Peso	6.704 kg / 1000 peças

SCREWERK	**STP38A0600500S**	
Desenho Métrico A4	Escala 1:1	2024-10