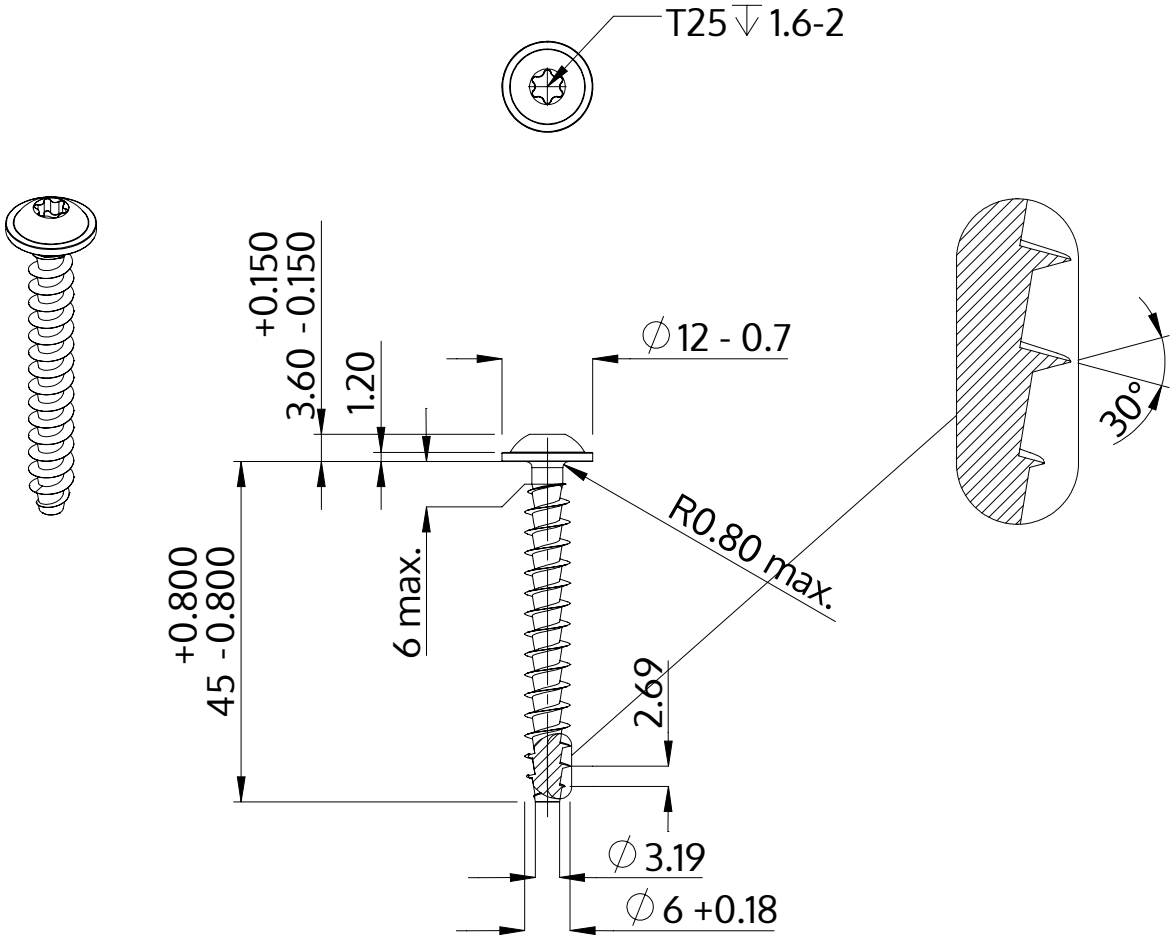

Descrizione	STP38A 6.0x45.0 - T25
Materiale	acciaio, temprato
Superficie	zincato 5-7 micron, ricotto, blu / trasparente passivato
Peso	6.193 kg / 1000 pezzi

SCREWERK	**STP38A0600450S**	
Disegno metrico A4	Scala 1:1	2024-10