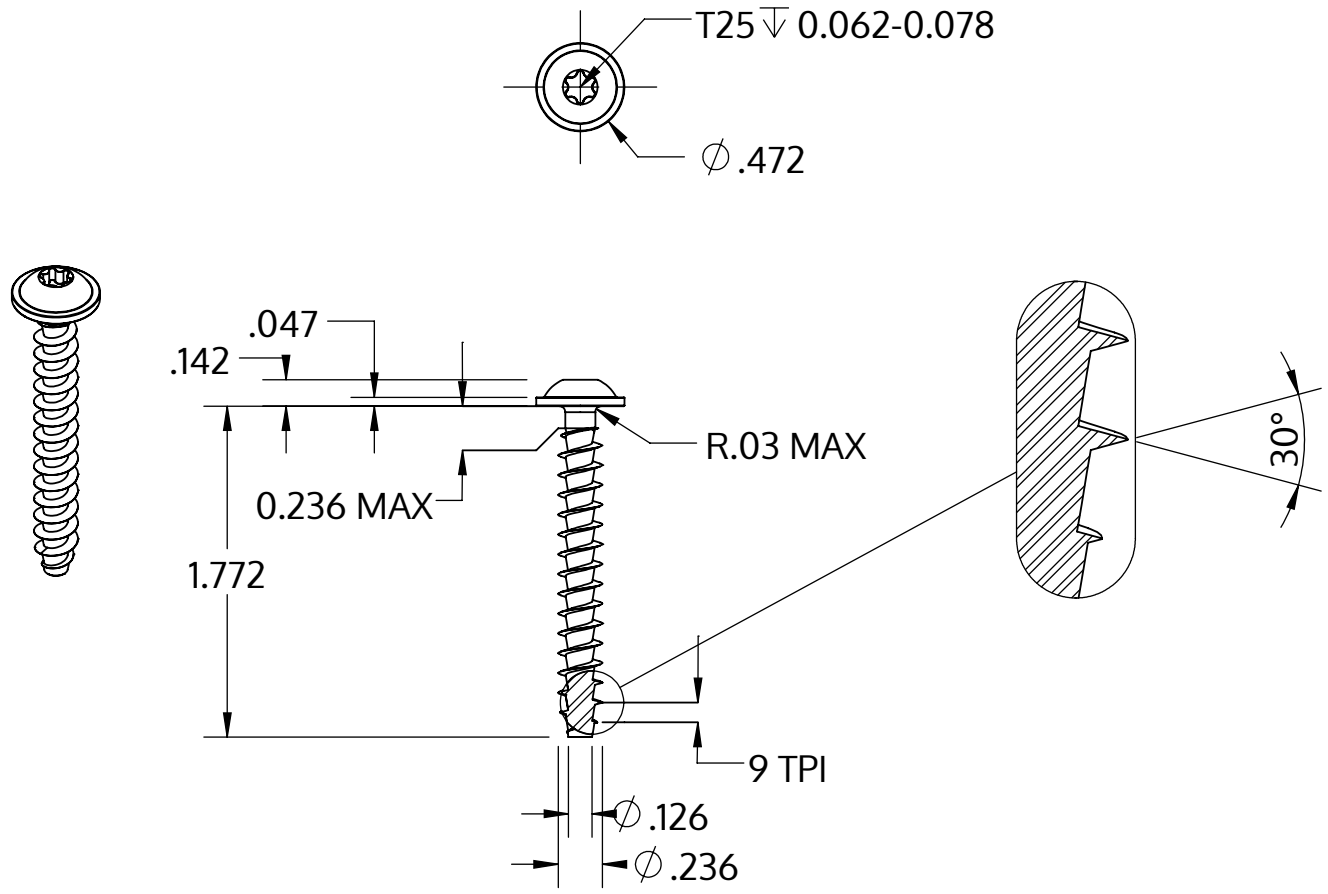

Metric size	M6 x 2.69 mm
US size (converted)	#0.236-9
	Tolerances [inch]
Length	+/- 0.031
Head diameter	+0 / -0.027
Head height	+/- 0.005
Thread diameter	+0.007 / -0

Descrizione	STP38A 6.0x45.0 - T25
Materiale	acciaio, temprato
Superficie	zincato 5-7 micron, ricotto, blu / trasparente passivato
Peso	6.193 kg / 1000 pezzi

SCREWERK	**STP38A0600450S**	
_Zoll Zeichnung Größe A	Scala 1:1	2024-10