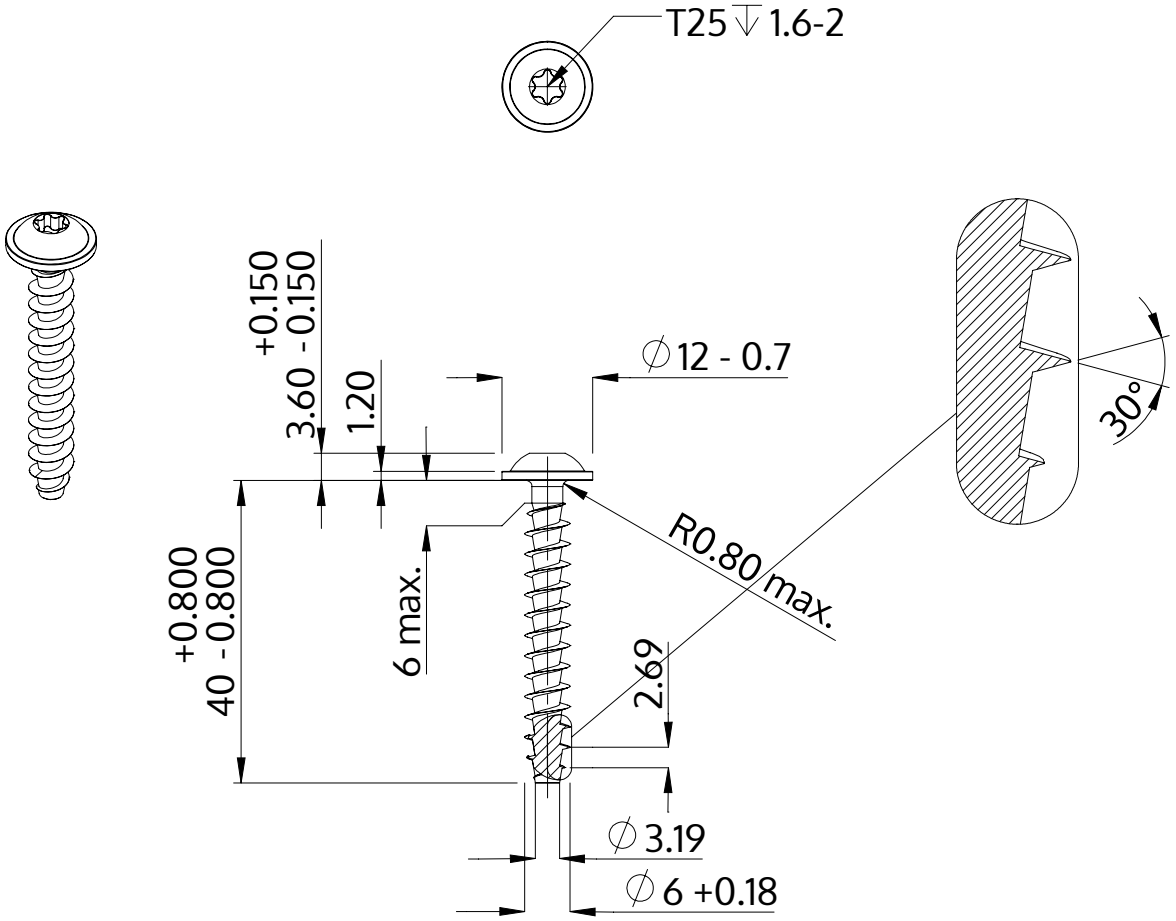

Beschrijving	STP38A 6.0x40.0 - T25
Materiaal	veredeld staal
Oppervlak	verzinkt 5-7 µm, getempert, blauw / transparant gepassiveerd
Gewicht	5.683 kg / 1000 stuk

SCREWERK	**STP38A0600400S**	
Metrische tekening A4	Schaal 1:1	2024-10