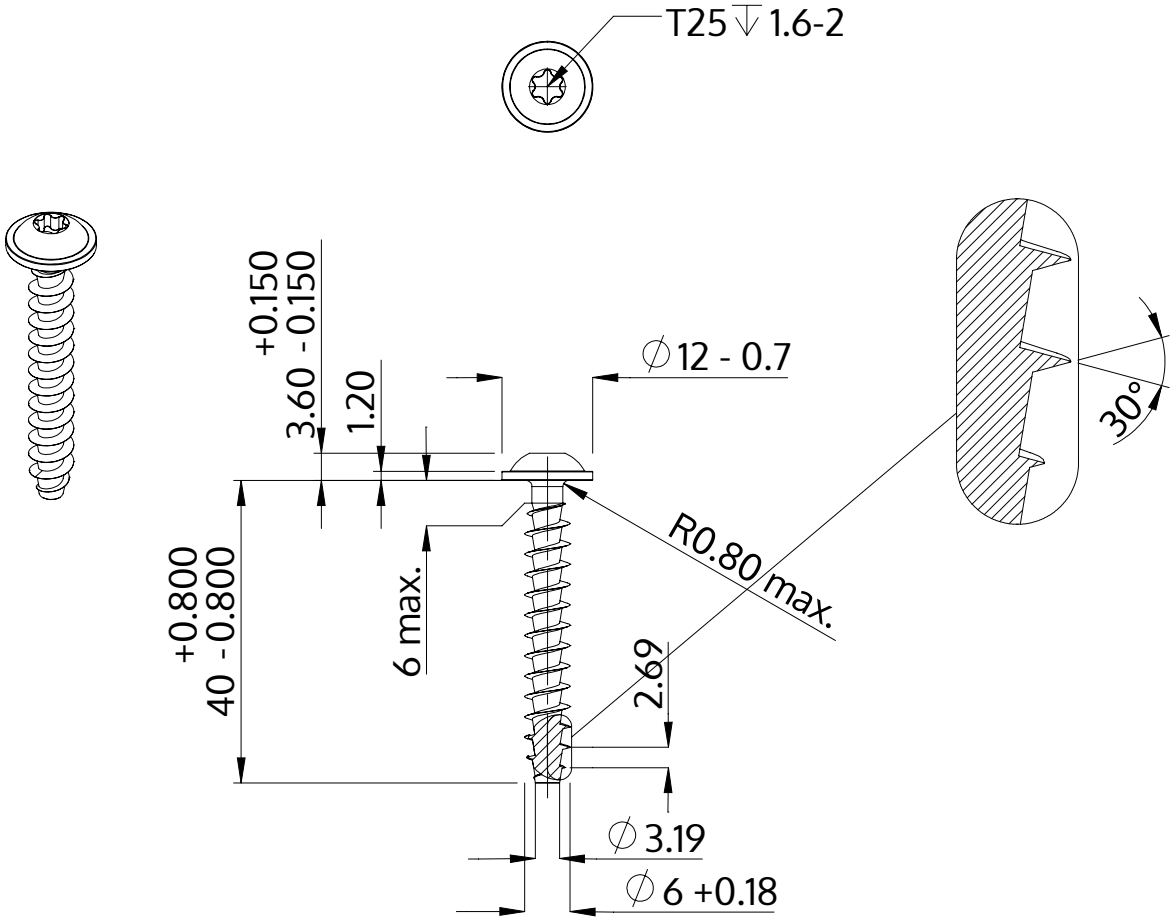

Descripción	STP38A 6.0x40.0 - T25
Material	Acero, endurecido
Superficie	galvanizado 5-7 micras, recocido, azul / pasivado transparente
Peso	5.683 kg / 1000 Piezas

SCREWERK	**STP38A0600400S**	
Diseño métrico	Escalada 1:1	2024-10