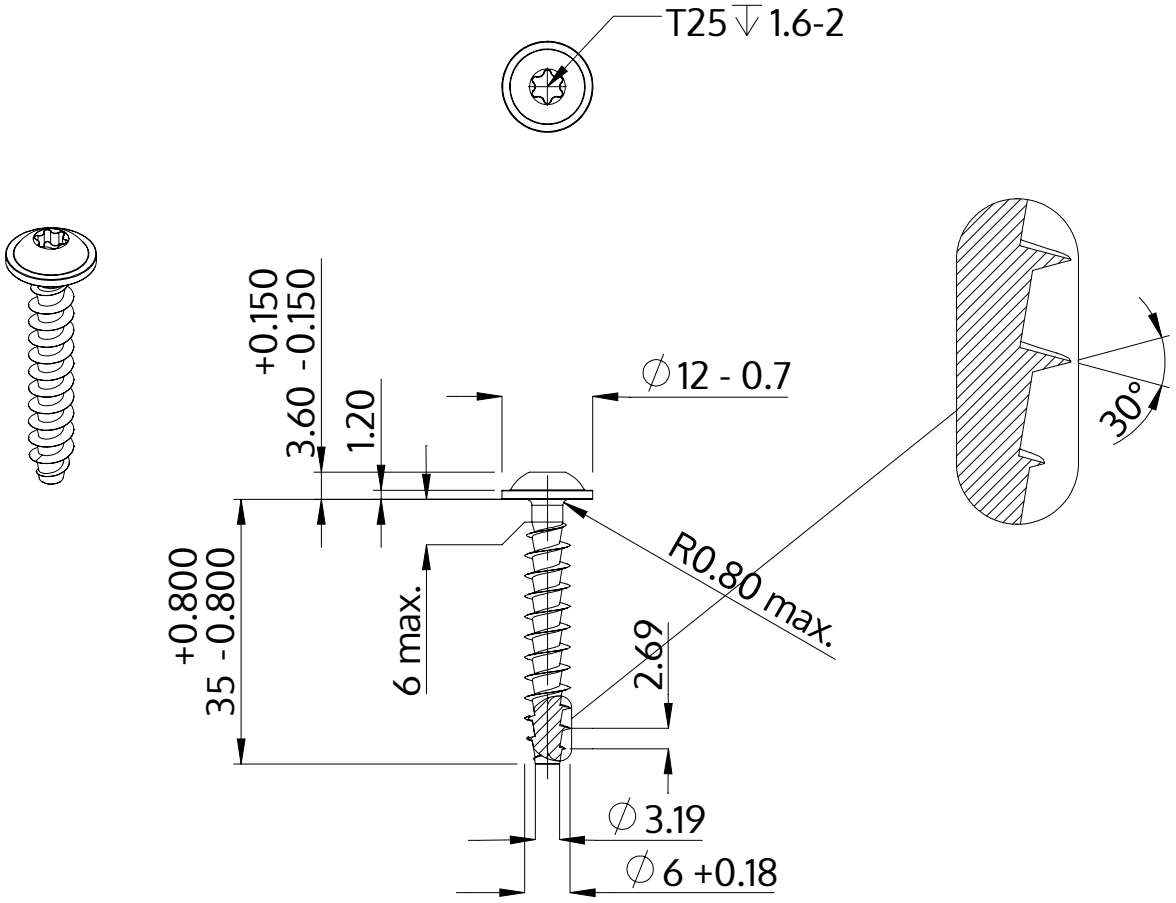

Beskrivelse	STP38A 6.0x35.0 - T25
Materiale	Stål, forædlet
Overflade	galvaniseret 5-7 µm, tempret, blå / transparent passiveret
Vægt	5.172 kg / 1000 stykke

SCREWERK	**STP38A0600350S**	
Metrisk tegning A4	Skalering None:1	2024-04