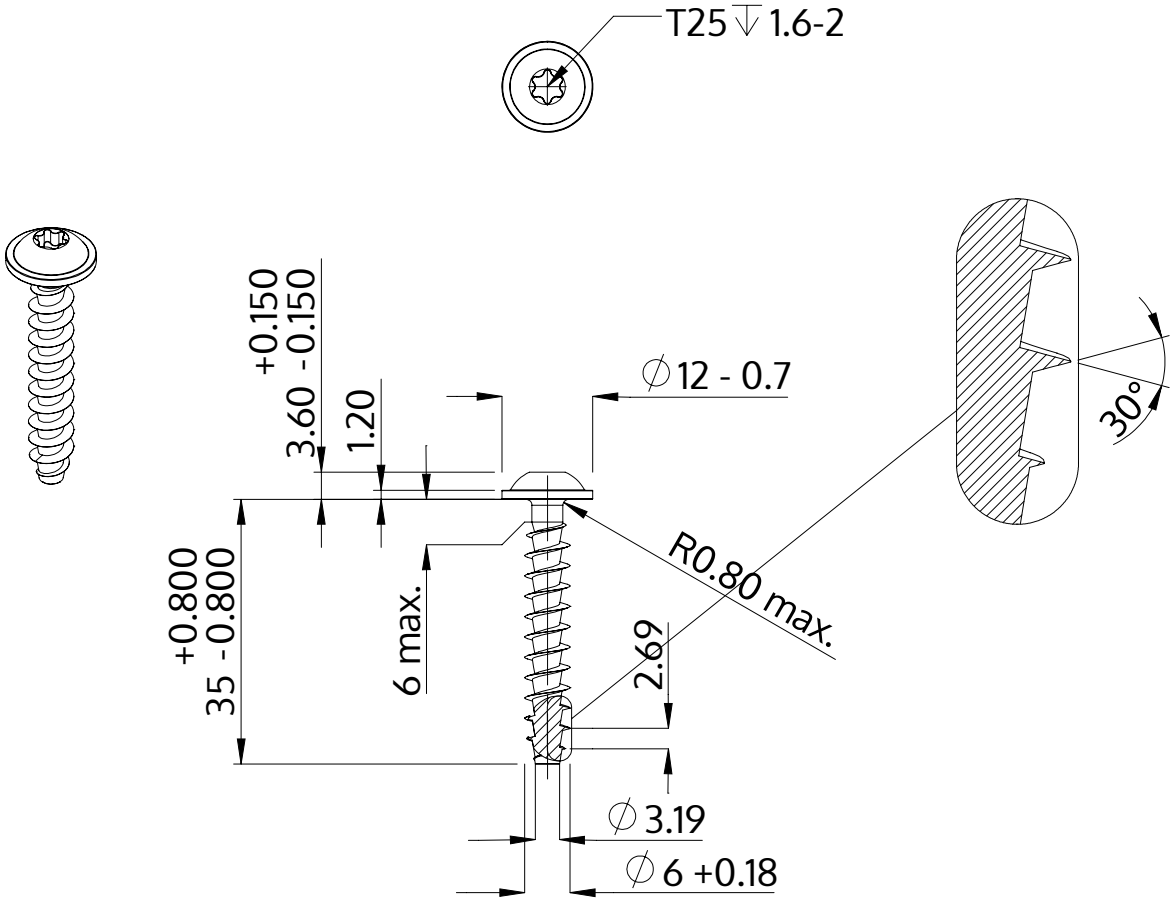

Descripción	STP38A 6.0x35.0 - T25
Material	Acero Inoxidable A2
Superficie	Laminado brillante, barnizado y pasivado
Peso	5.172 kg / 1000 Piezas

SCREWERK	**STP38A0600350E**	
Diseño métrico	Escalada 1:1	2024-10