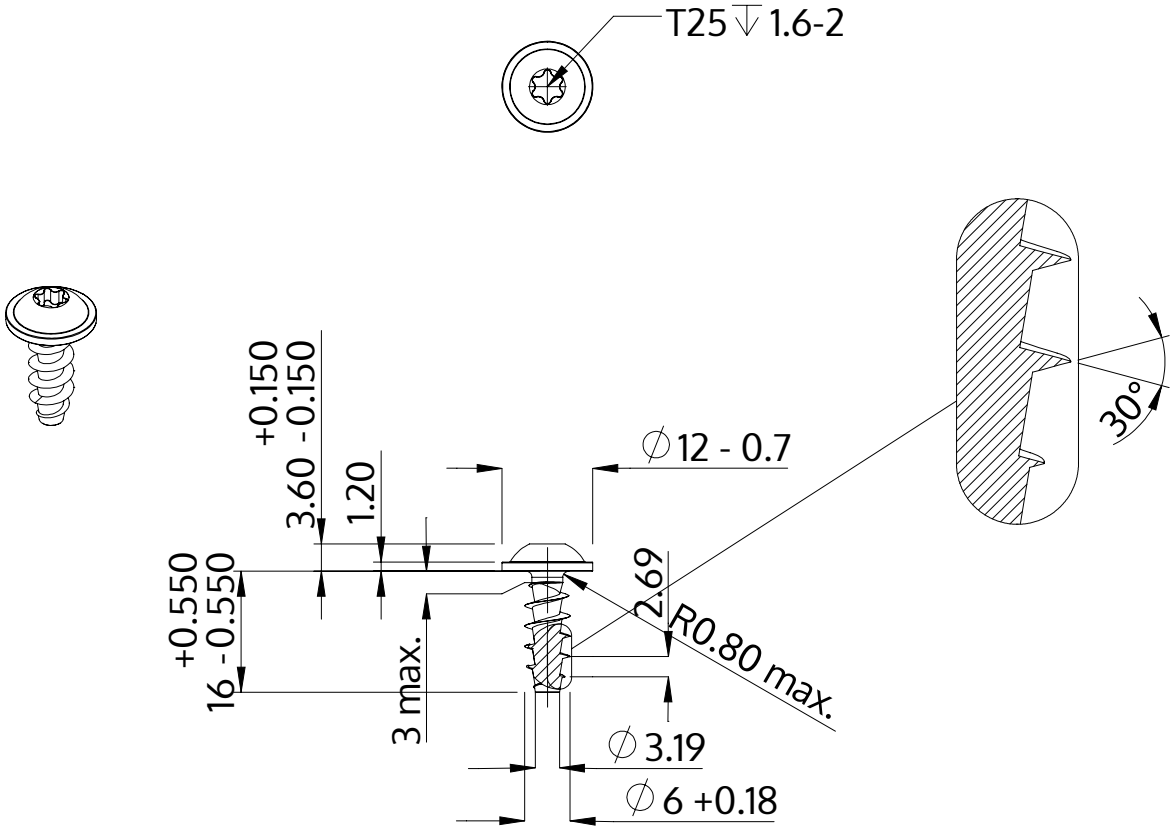

Описание	STP38A 6.0x16.0 - T25
Материал	Нержавеющая сталь A2
Поверхность	Светлый отжиг и пассивация
Вес	3.232 kg / 1000 Штука

SCREWERK	**STP38A0600160E**	
Метрический чертеж A4	Шкала 1:1	2024-10