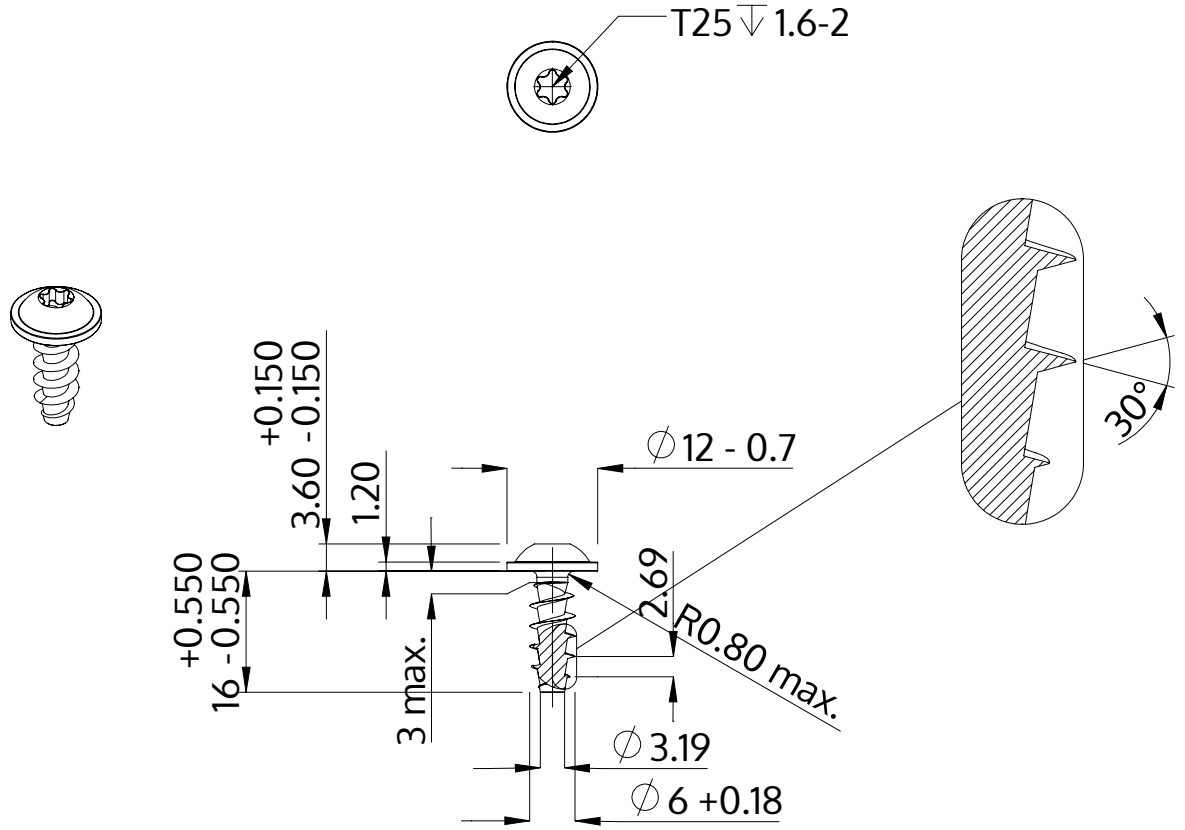

Descriere	STP38A 6.0x16.0 - T25
Material	oţel inoxidabil A2
Exterior	neacoperit, murat și pasivat
Greutate	3.232 kg / 1000 unități

SCREWERK	**STP38A0600160E**	
Desen metric A4	Scalarea None:1	2024-04