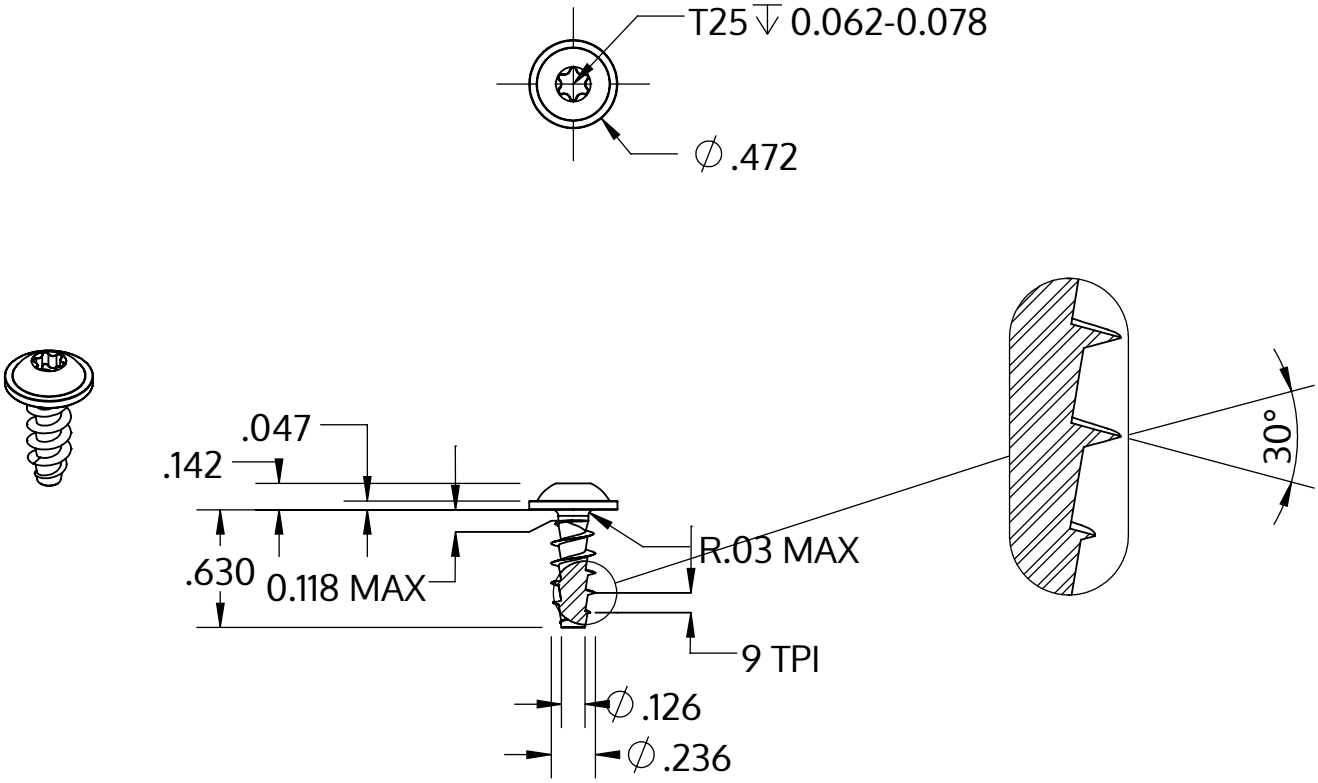

Metric size	M6 x 2.69 mm
US size (converted)	#0.236-9
	Tolerances [inch]
Length	+/- 0.021
Head diameter	+0 / -0.027
Head height	+/- 0.005
Thread diameter	+0.007 / -0

Описание	STP38A 6.0x16.0 - T25
Материал	Нержавеющая сталь A2
Поверхность	Светлый отжиг и пассивация
Вес	3.232 kg / 1000 Штука

SCREWERK	**STP38A0600160E**	
_Zoll Zeichnung Größe A	Шкала 1:1	2024-10