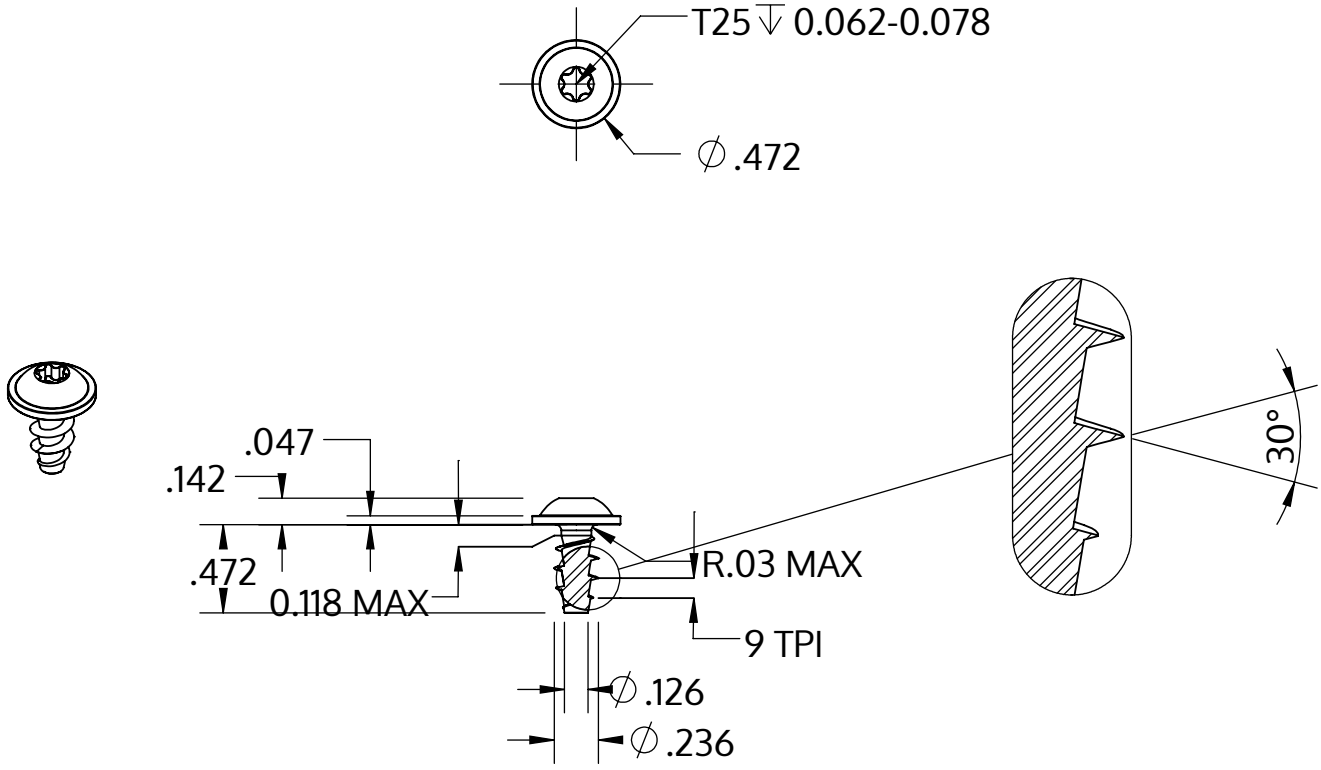

Metric size	M6 x 2.69 mm
US size (converted)	#0.236-9
	Tolerances [inch]
Length	+/- 0.021
Head diameter	+0 / -0.027
Head height	+/- 0.005
Thread diameter	+0.007 / -0

Opis	STP38A 6.0x12.0 - T25
Materiał	Stal, hartowana
Powierzchnia	Ocynkowana 5-7 µm, temperowana, pasywowana na niebiesko
Waga	2.824 kg / 1000 sztuk

SCREWERK	**STP38A0600120S**	
_Zoll Zeichnung Größe A	Skala 1:1	2024-10