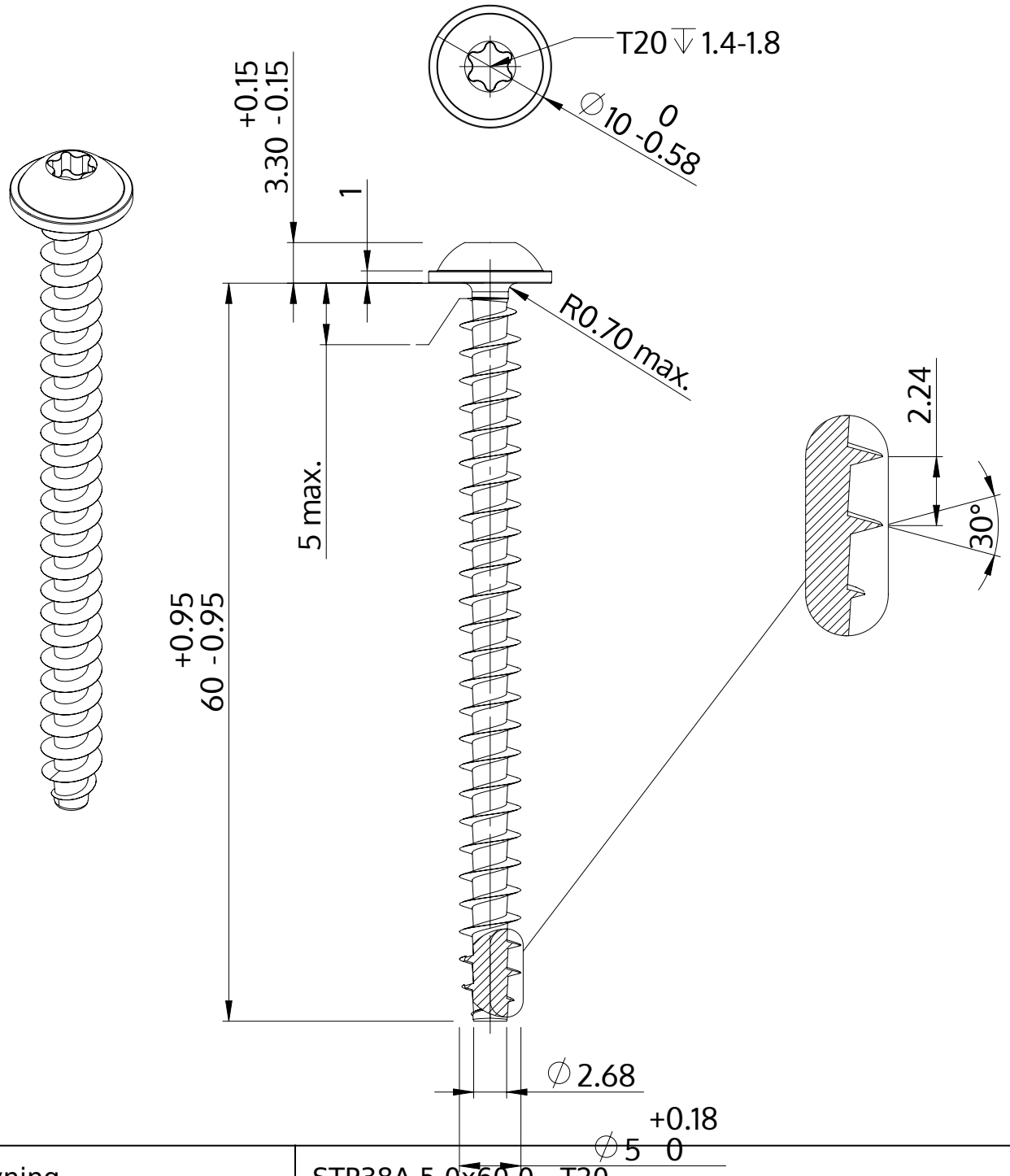

Beskrivning	STP38A 5.0x60.0 - T20
Material	rostfritt stål A2
Yta	blank och passiviserad
Vikt	5.425 kg / 1000 styck

SCREWERK	**STP38A0500600E**	
Metrisk skiss A4	Skala 2:1	2024-10