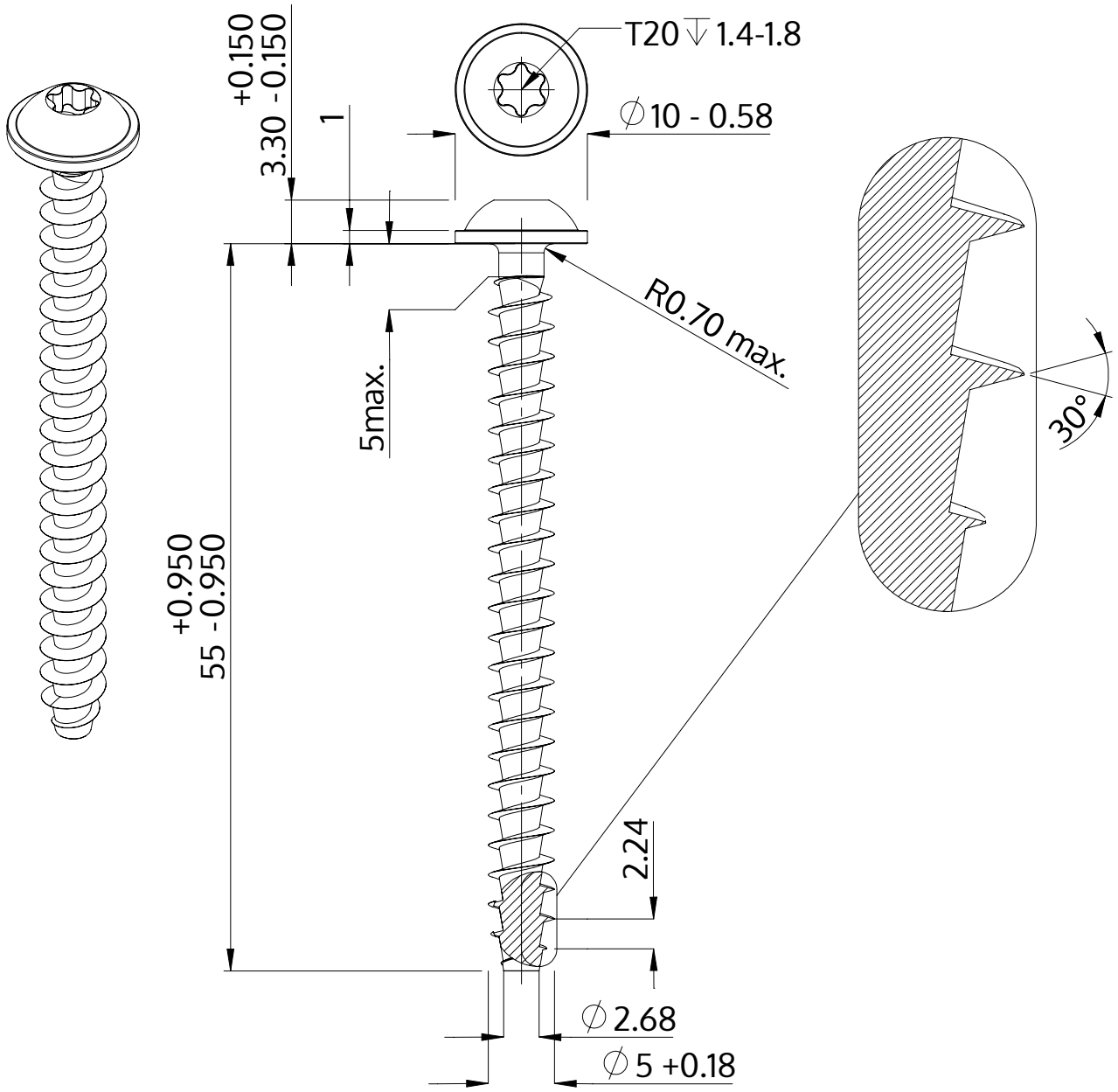

Beskrivelse	STP38A 5.0x55.0 - T20
Materiale	Stål, forædlet
Overflade	galvaniseret 5-7 µm, tempret, blå / transparent passiveret
Vægt	5.054 kg / 1000 stykke

SCREWERK	**STP38A0500550S**	
Metrisk tegning A4	Skalering 2:1	2024-10