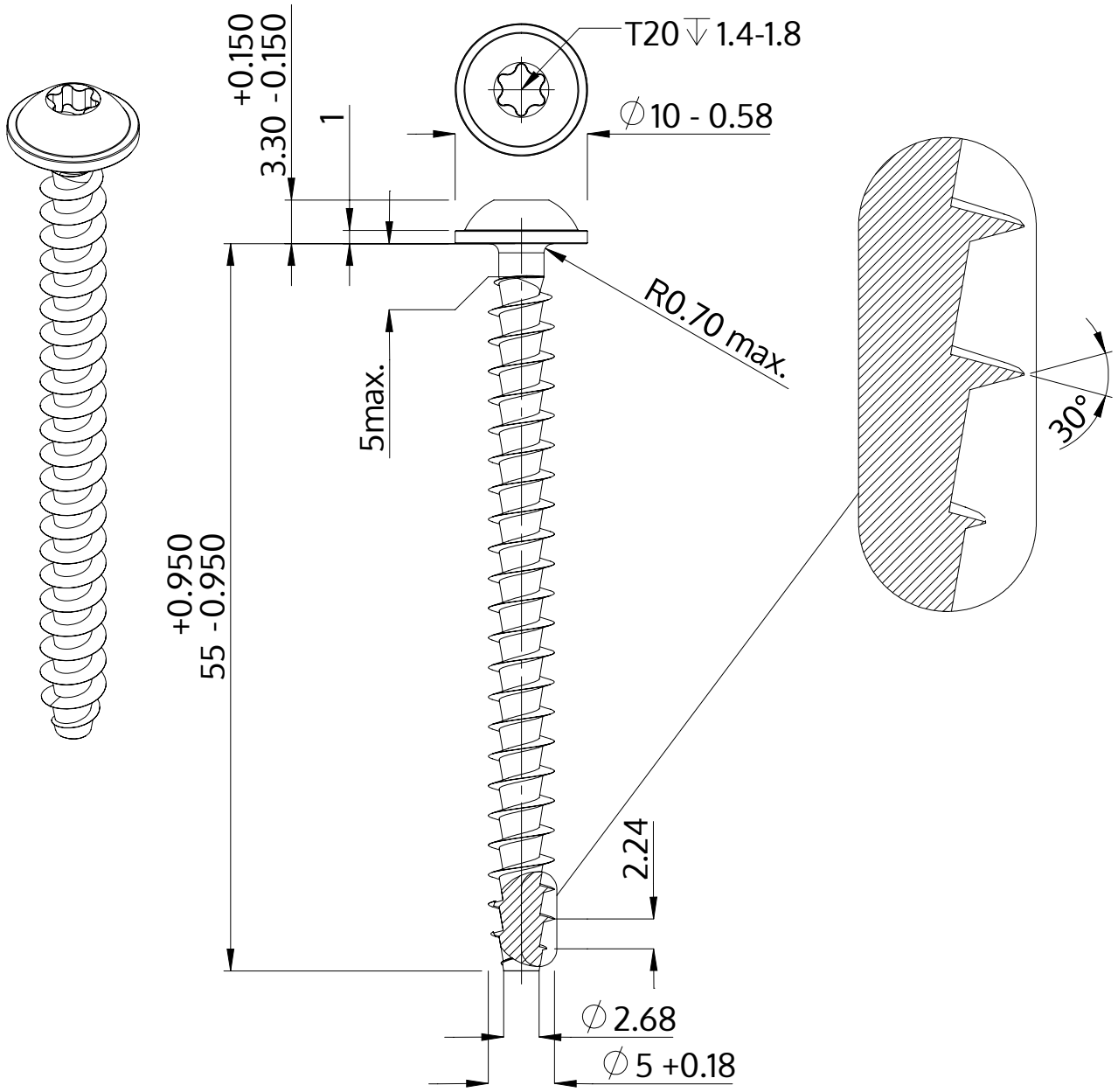

Beskrivning	STP38A 5.0x55.0 - T20
Material	rostfritt stål A2
Yta	blank och passiviserad
Vikt	5.054 kg / 1000 styck

SCREWERK	**STP38A0500550E**	
Metrisk skiss A4	Skala 2:1	2024-10