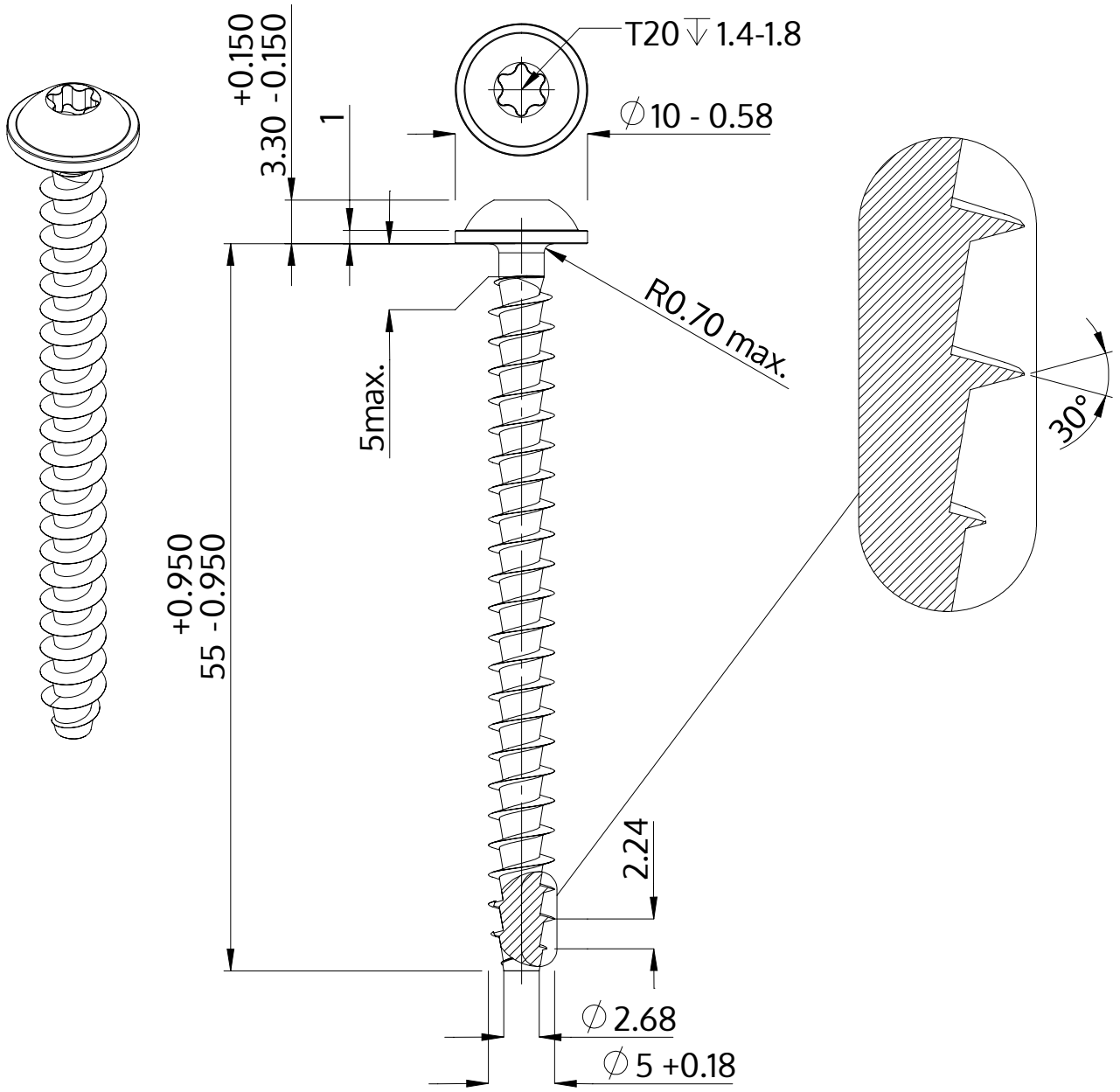

Descrição	STP38A 5.0x55.0 - T20
Material	inox A2
Superfície	Decapado e passivado
Peso	5.054 kg / 1000 peças

SCREWERK	**STP38A0500550E**	
Desenho Métrico A4	Escala 2:1	2024-10