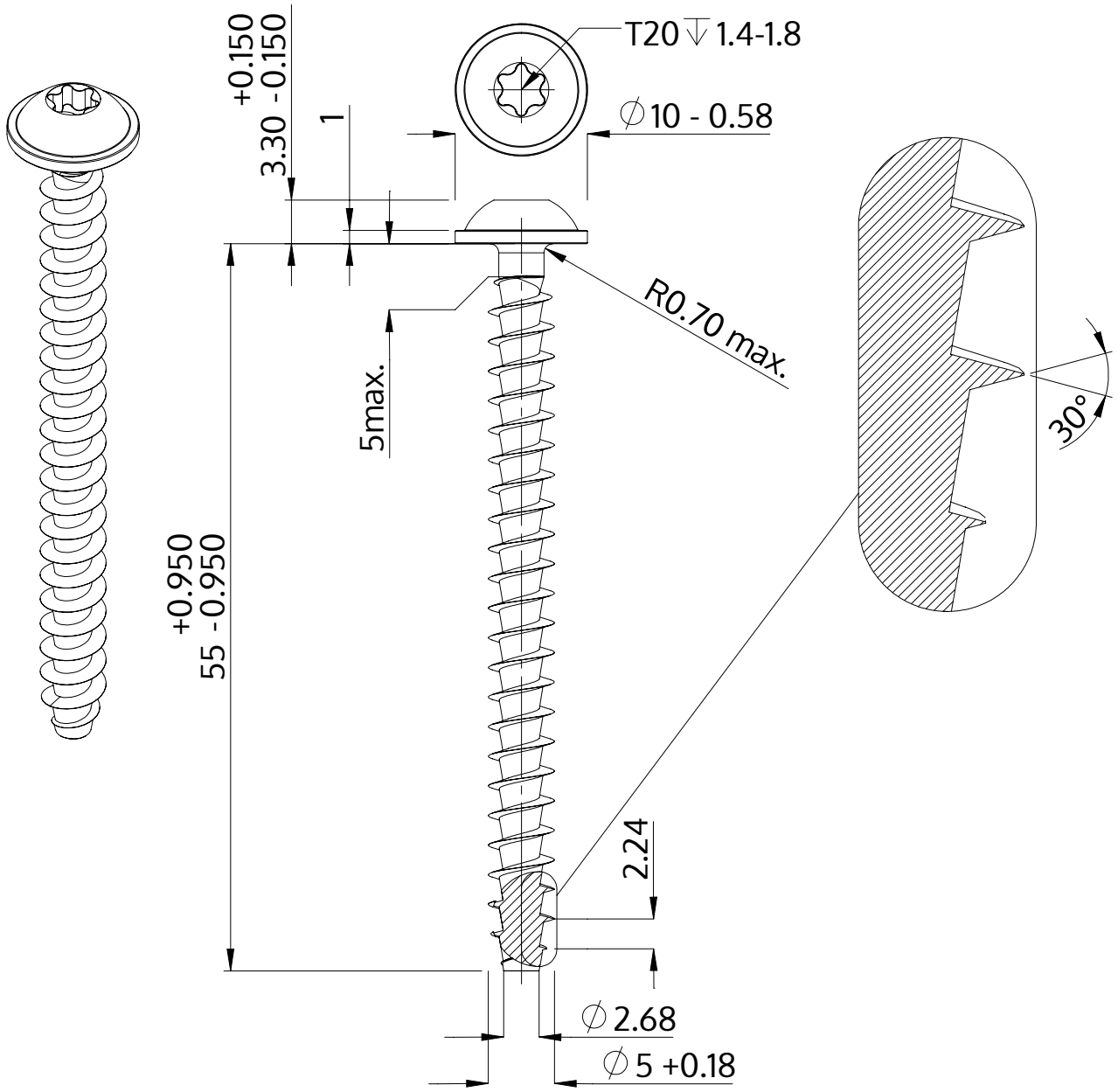

Descrizione	STP38A 5.0x55.0 - T20
Materiale	acciaio inossidabile A2
Superficie	bianco-decapato e passivato
Peso	5.054 kg / 1000 pezzi

SCREWERK	**STP38A0500550E**	
Disegno metrico A4	Scala 2:1	2024-10