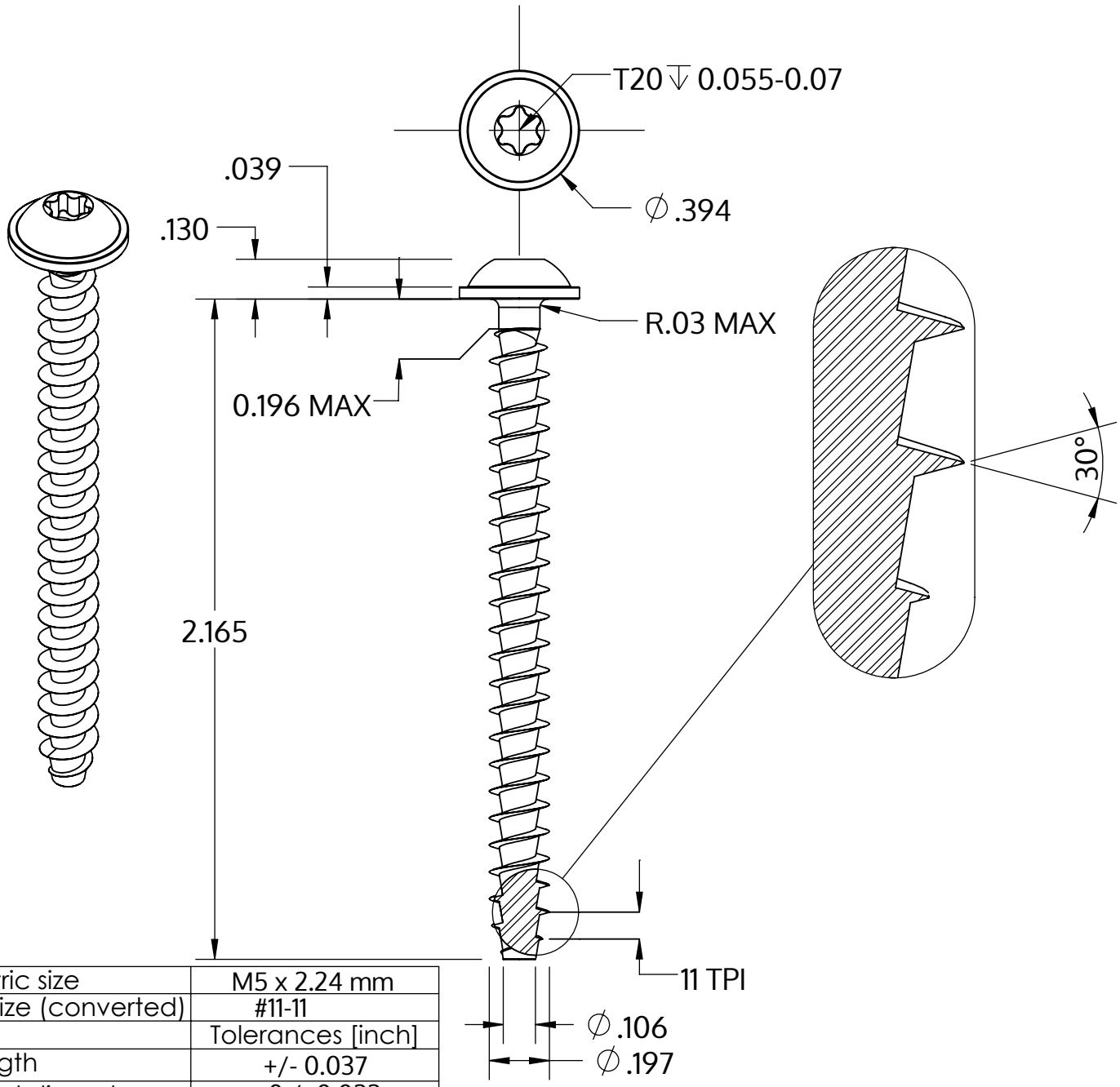

Metric size	M5 x 2.24 mm
US size (converted)	#11-11
	Tolerances [inch]
Length	+/- 0.037
Head diameter	+0 / -0.022
Head height	+/- 0.005
Thread diameter	+0.007 / -0

Descrição	STP38A 5.0x55.0 - T20
Material	inox A2
Superfície	Decapado e passivado
Peso	5.054 kg / 1000 peças

SCREWERK

STP38A0500550E

_Zoll Zeichnung Größe A	Escala 2:1	2024-10