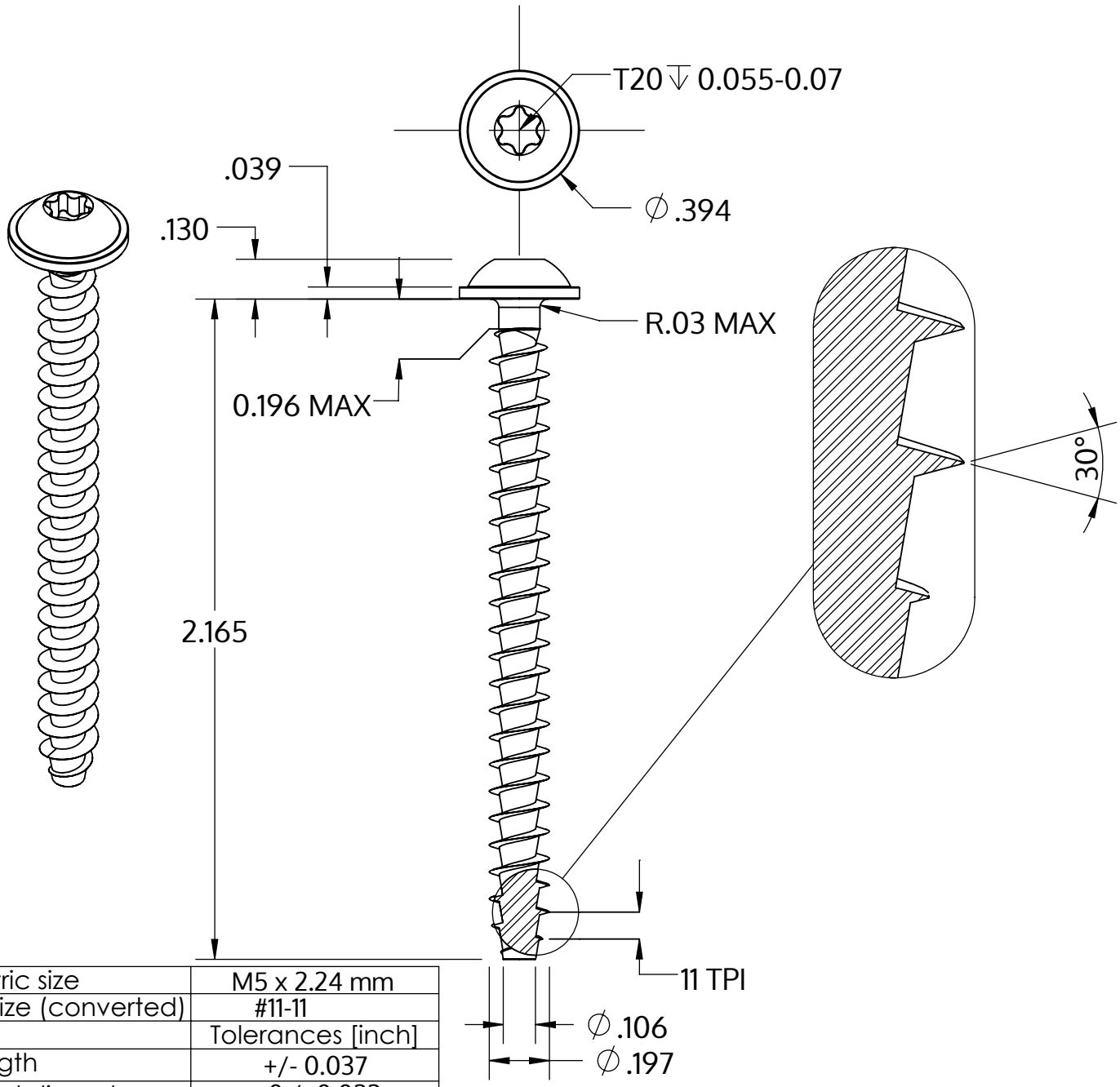

Metric size	M5 x 2.24 mm
US size (converted)	#11-11
	Tolerances [inch]
Length	+/- 0.037
Head diameter	+0 / -0.022
Head height	+/- 0.005
Thread diameter	+0.007 / -0

Descrizione	STP38A 5.0x55.0 - T20
Materiale	acciaio inossidabile A2
Superficie	bianco-decapato e passivato
Peso	5.054 kg / 1000 pezzi

SCREWERK

STP38A0500550E

_Zoll Zeichnung Größe A	Scala 2:1	2024-10