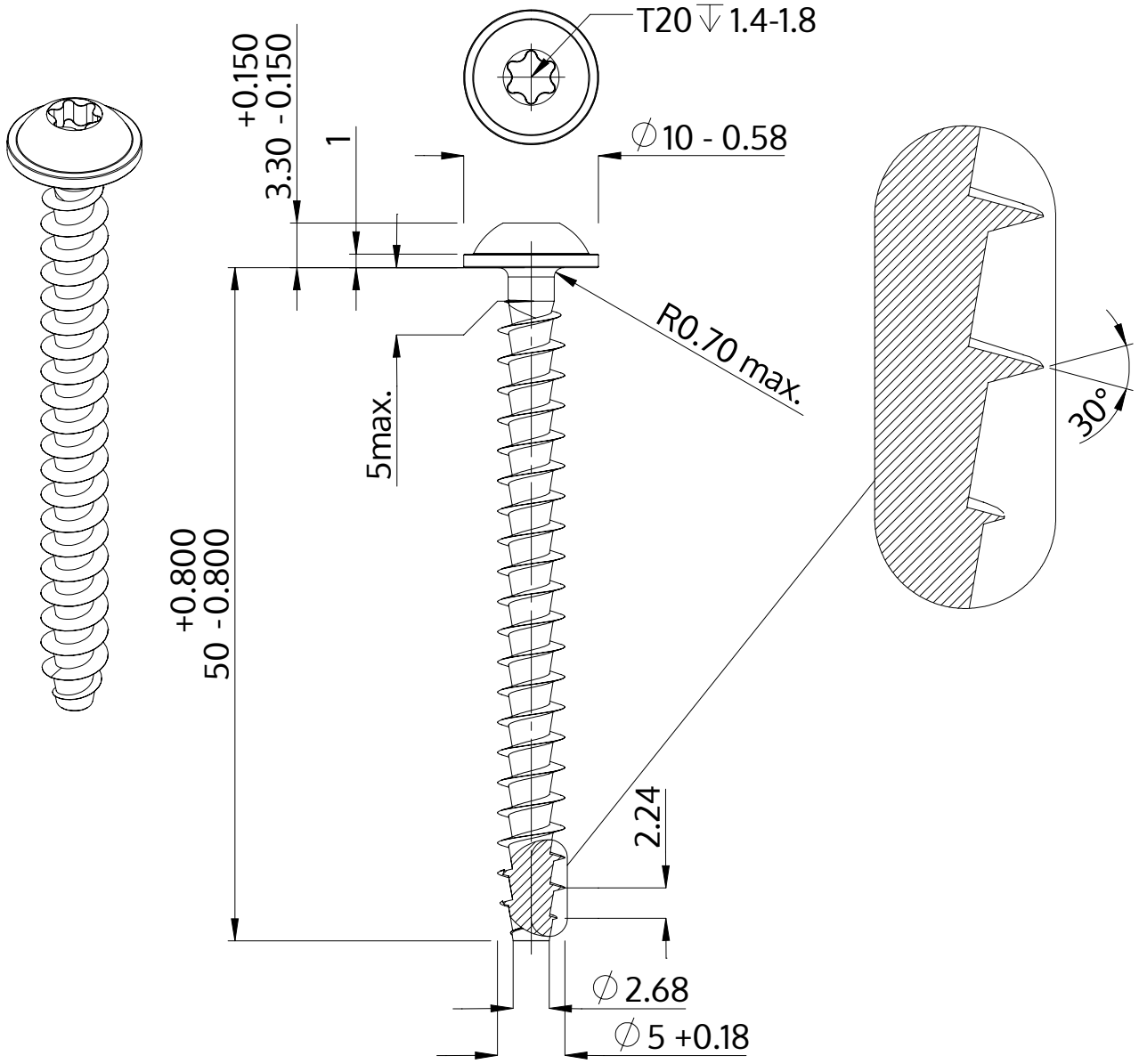

Descriere	STP38A 5.0x50.0 - T20
Material	oțel, călit
Exterior	zincat 5-7 µm, recopt, pasivat transparent/albastru
Greutate	4.684 kg / 1000 unități

SCREWERK	**STP38A0500500S**	
Desen metric A4	Scalarea 2:1	2024-10