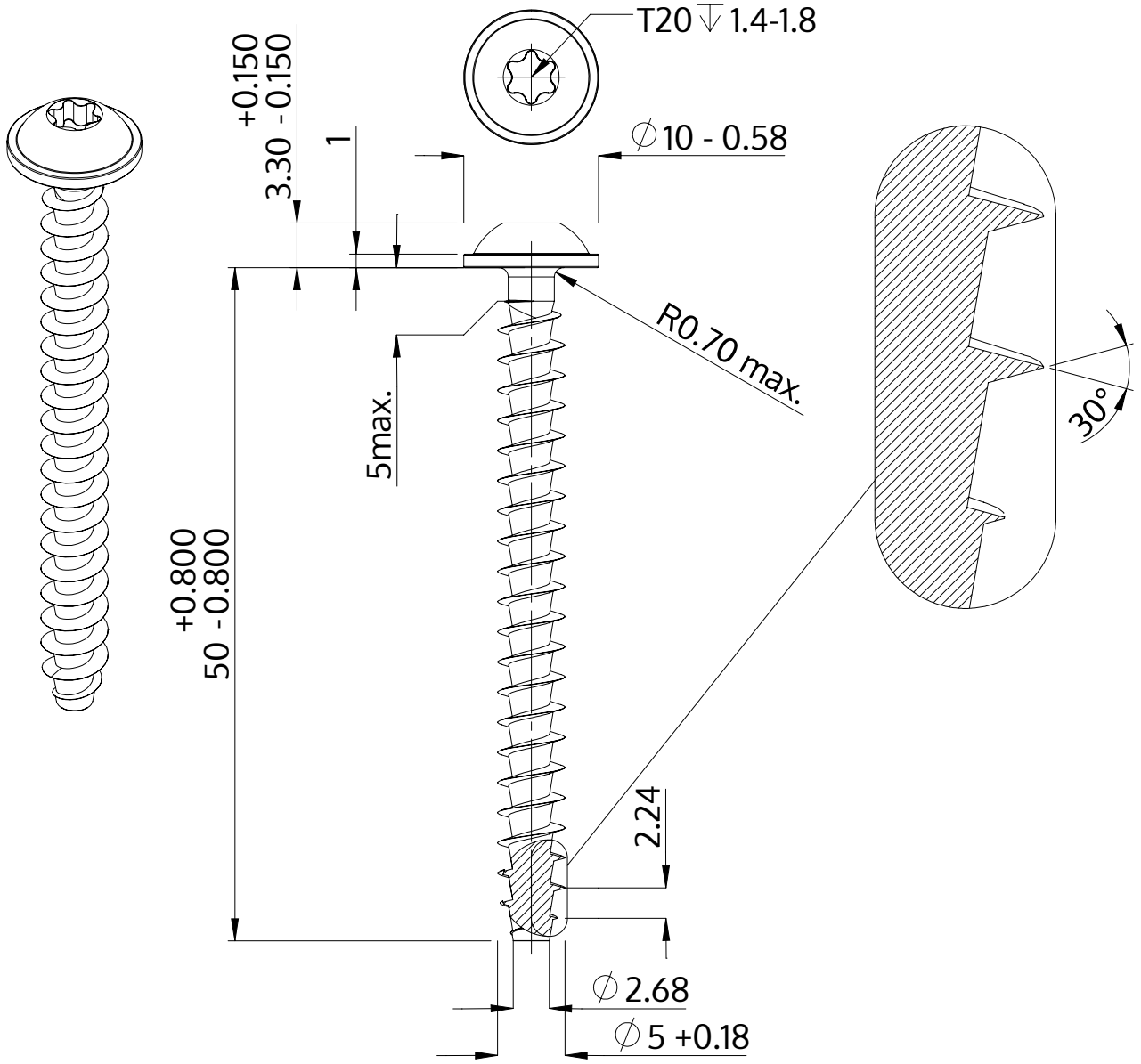

Descrição	STP38A 5.0x50.0 - T20
Material	aço, endurecido
Superfície	zincado 5-7 µm, galvanizado, azul / passivado transparente
Peso	4.684 kg / 1000 peças

SCREWERK	**STP38A0500500S**	
Desenho Métrico A4	Escala 2:1	2024-10