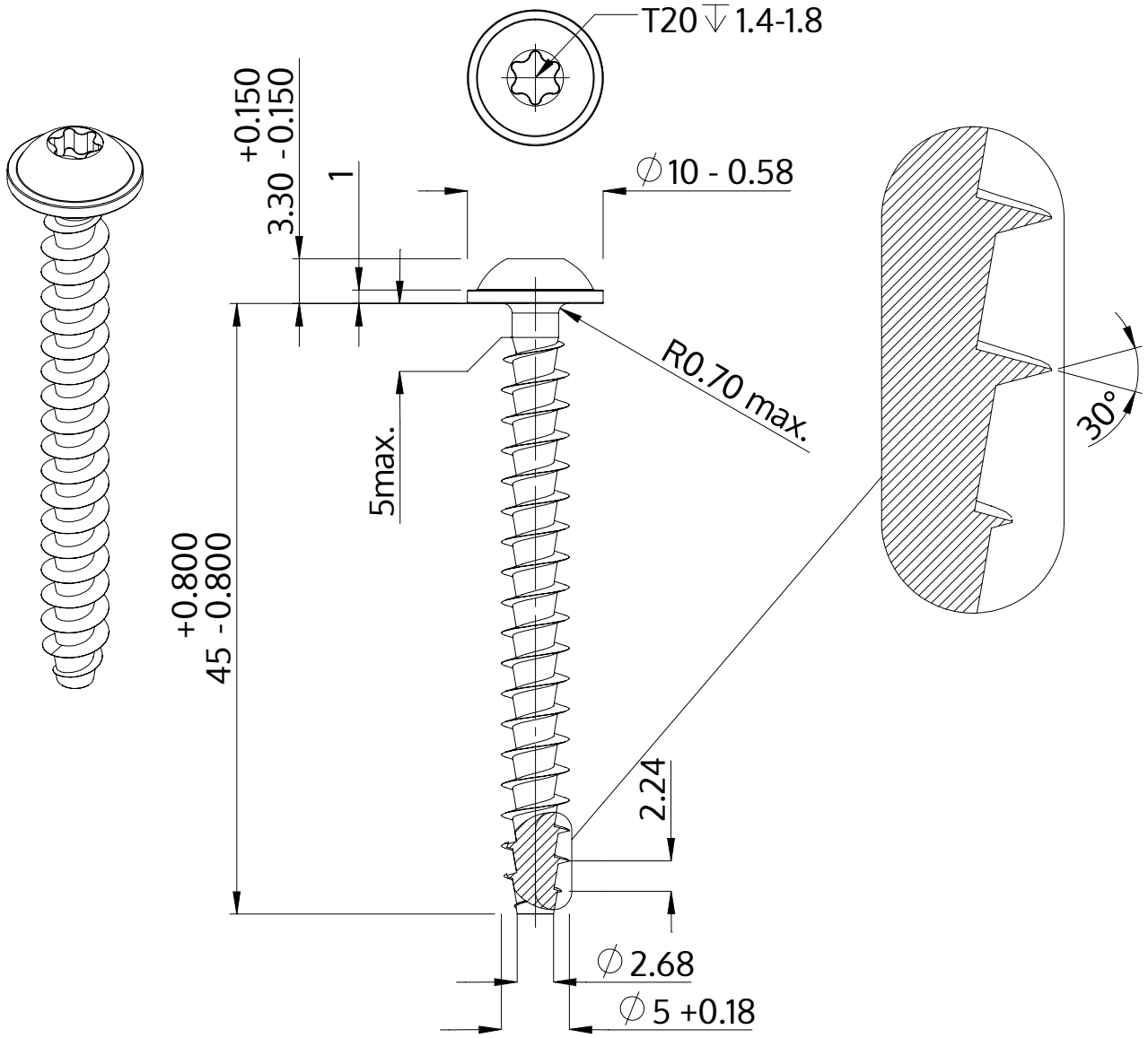

Açıklaması	STP38A 5.0x45.0 - T20
Malzeme	Paslanmaz Çelik A2
Kaplama	Parlak, cilalanmış ve pasifleştirilmiştir
Ağırlık	4.314 kg / 1000 Adet

SCREWERK	**STP38A0500450E**	
Metrik çizim A4	Ölçeklendirme None:1	2024-04