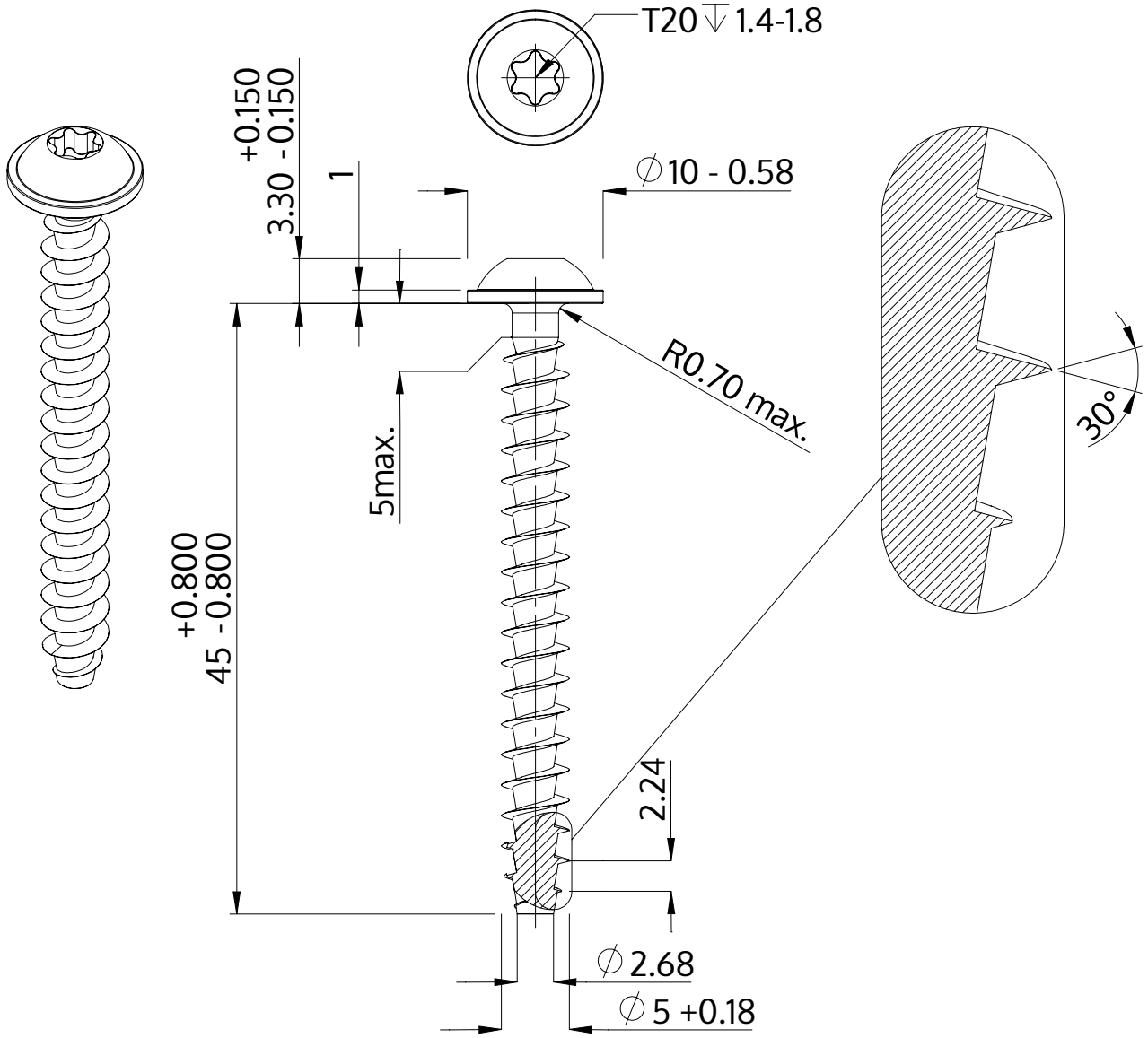

Descripción	STP38A 5.0x45.0 - T20
Material	Acero, endurecido
Superficie	Zinc-Niquelado, pasivado negro/ sin Cr-VI, recocido, sellado
Peso	4.314 kg / 1000 Piezas

SCREWERK	**STP38A0500450B**	
Diseño métrico	Escalada 2:1	2024-10