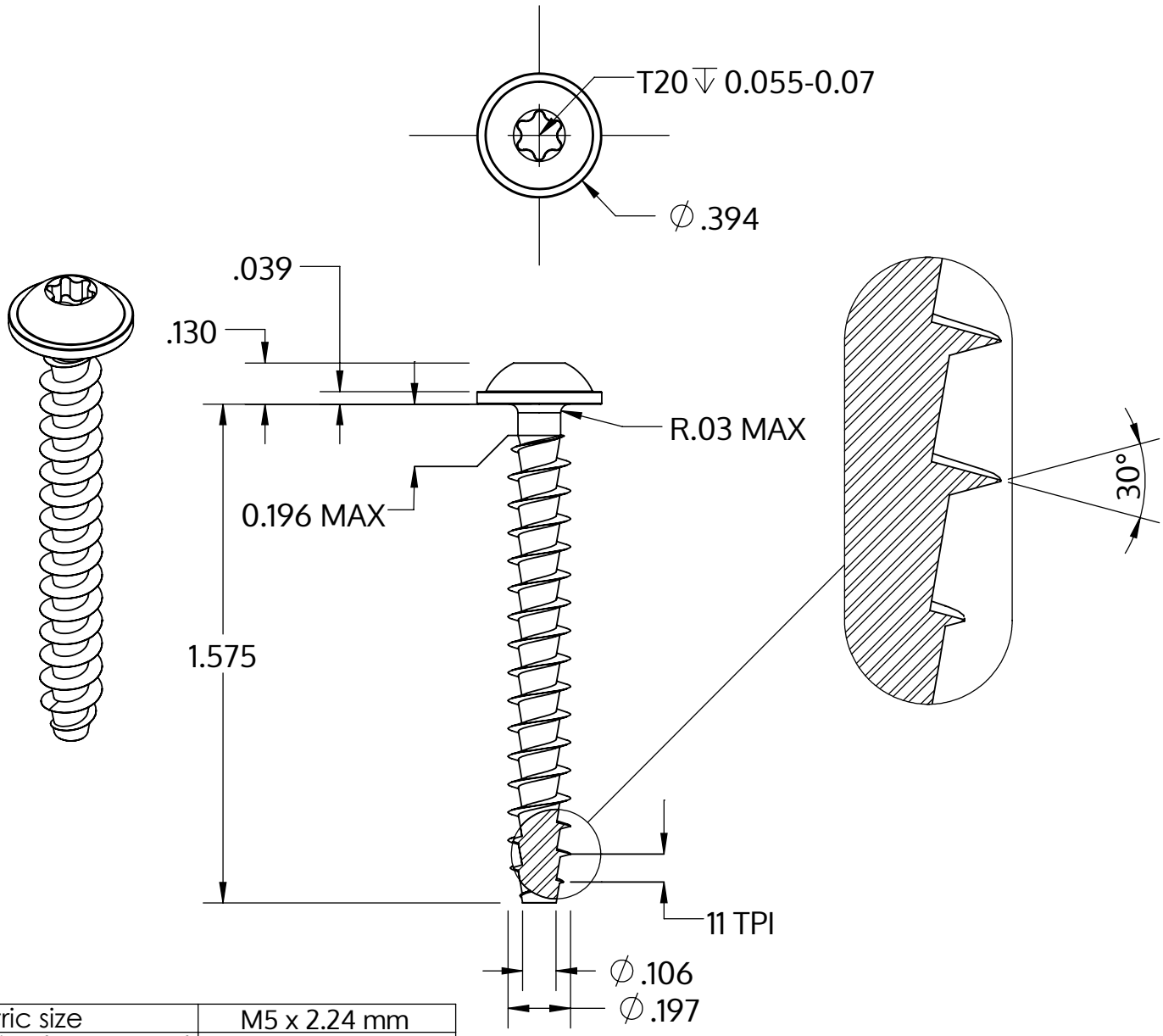

Metric size	M5 x 2.24 mm
US size (converted)	#11-11
	Tolerances [inch]
Length	+/- 0.031
Head diameter	+0 / -0.022
Head height	+/- 0.005
Thread diameter	+0.007 / -0

Descrição	STP38A 5.0x40.0 - T20
Material	inox A2
Superfície	Decapado e passivado
Peso	3.944 kg / 1000 peças

SCREWERK	**STP38A0500400E**	
_Zoll Zeichnung Größe A	Escala 2:1	2024-10