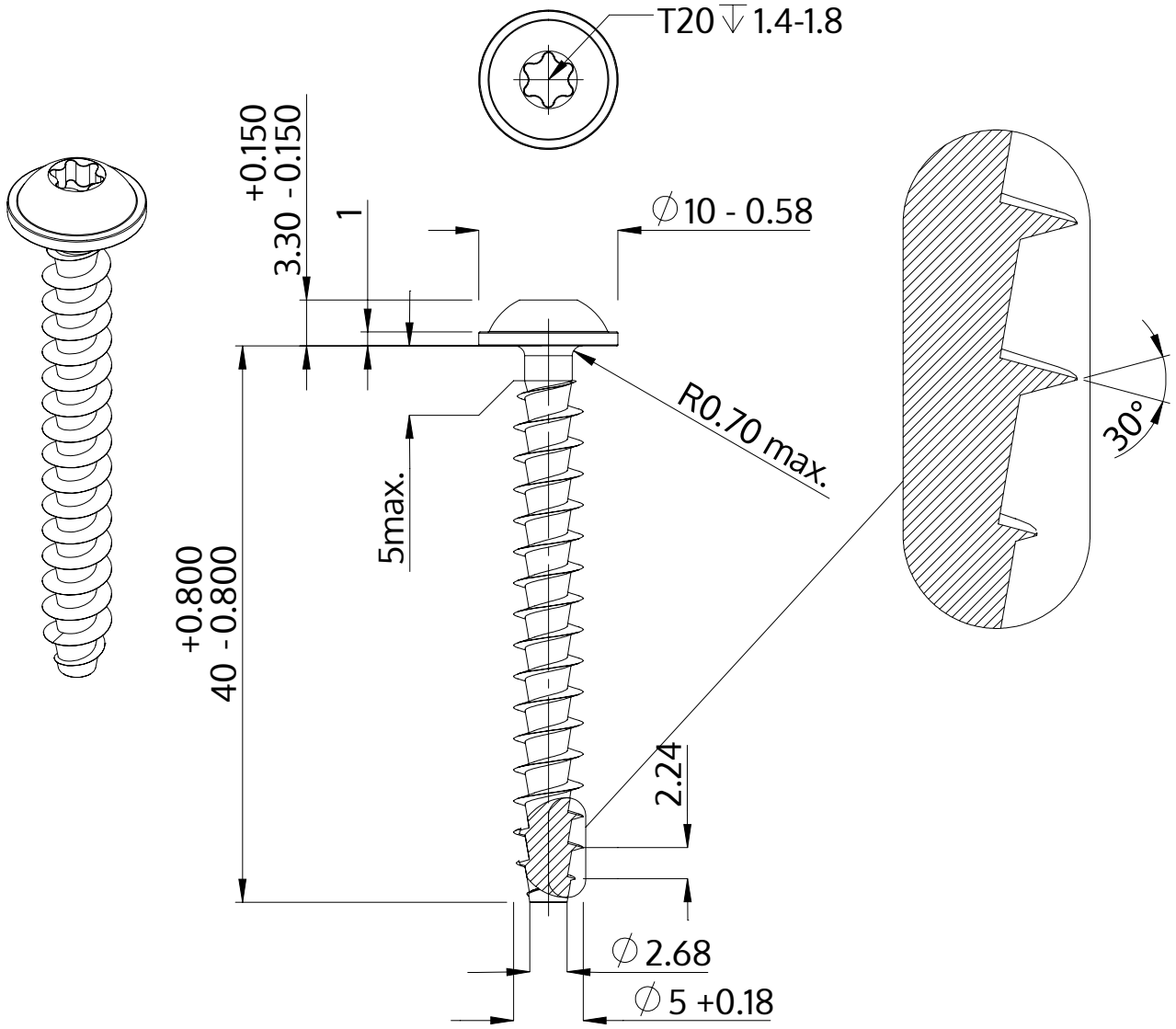

Açıklaması	STP38A 5.0x40.0 - T20
Malzeme	Çelik, sertleştirilmiş
Kaplama	ZnNi siyah-pasifleştirilmiştir, temperlenmistir, kaplanmış
Ağırlık	3.944 kg / 1000 Adet

SCREWERK	**STP38A0500400B**	
Metrik çizim A4	Ölçeklendirme 2:1	2024-10