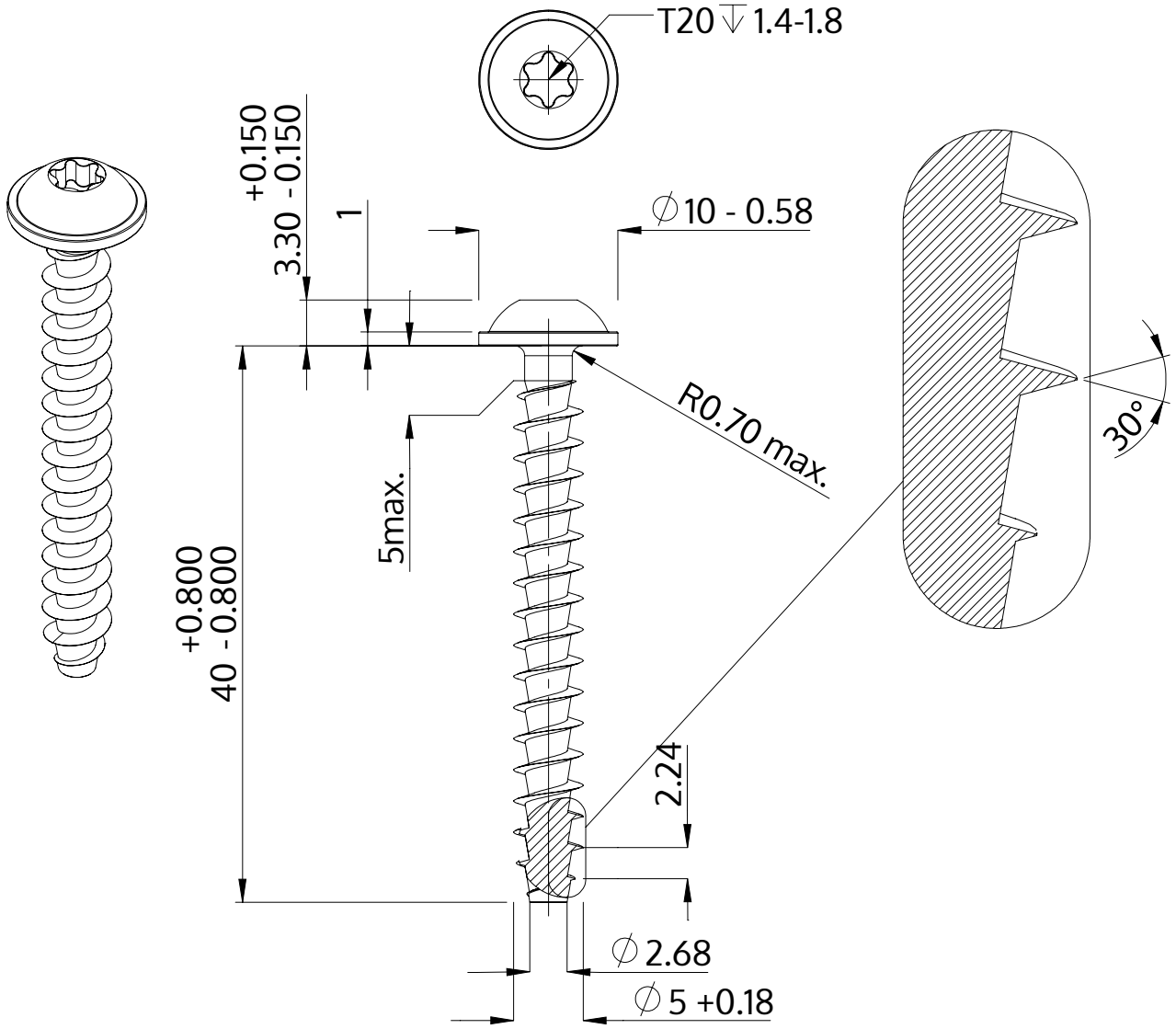

Descrição	STP38A 5.0x40.0 - T20
Material	aço, endurecido
Superfície	Zincado Niquelado Galvanizado, Passivado negro
Peso	3.944 kg / 1000 peças

SCREWERK	**STP38A0500400B**	
Desenho Métrico A4	Escala 2:1	2024-10