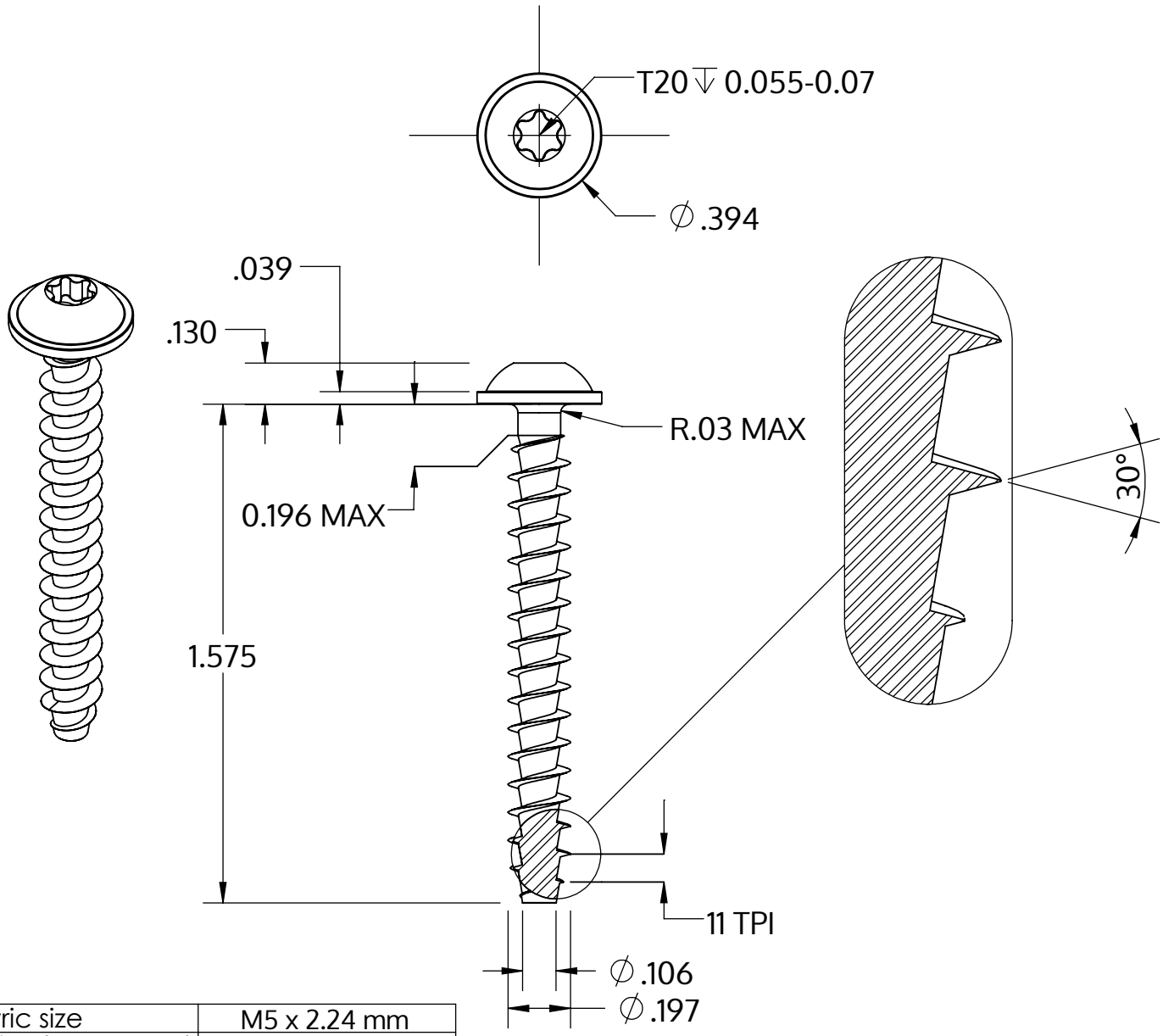

Metric size	M5 x 2.24 mm
US size (converted)	#11-11
	Tolerances [inch]
Length	+/- 0.031
Head diameter	+0 / -0.022
Head height	+/- 0.005
Thread diameter	+0.007 / -0

Açıklaması	STP38A 5.0x40.0 - T20
Malzeme	Çelik, sertleştirilmiş
Kaplama	ZnNi siyah-pasifleştirilmiştir, temperlenmistir, kaplanmış
Ağırlık	3.944 kg / 1000 Adet

SCREWERK	**STP38A0500400B**	
_Zoll Zeichnung Größe A	Ölçeklendirme 2:1	2024-10