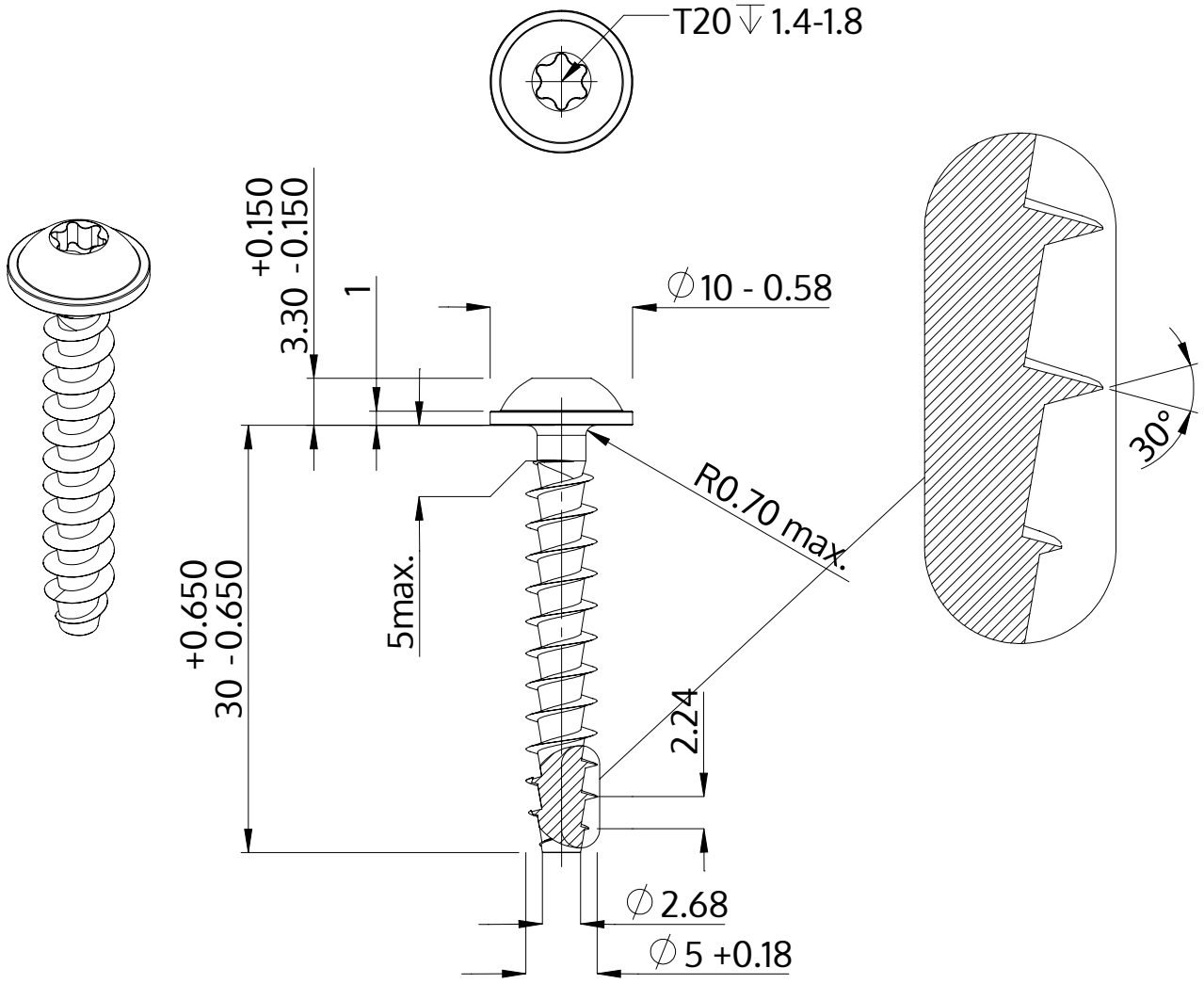

Beschreibung	STP38A 5.0x30.0 - T20
Werkstoff	Stahl, vergütet
Oberfläche	ZnNi min. 5µm, schwarz passiviert, getempert, versiegelt
Gewicht	3.203 kg / 1000 Stück

SCREWERK	**STP38A0500300B**	
Metrische Zeichnung A4	Skalierung 2:1	2024-10