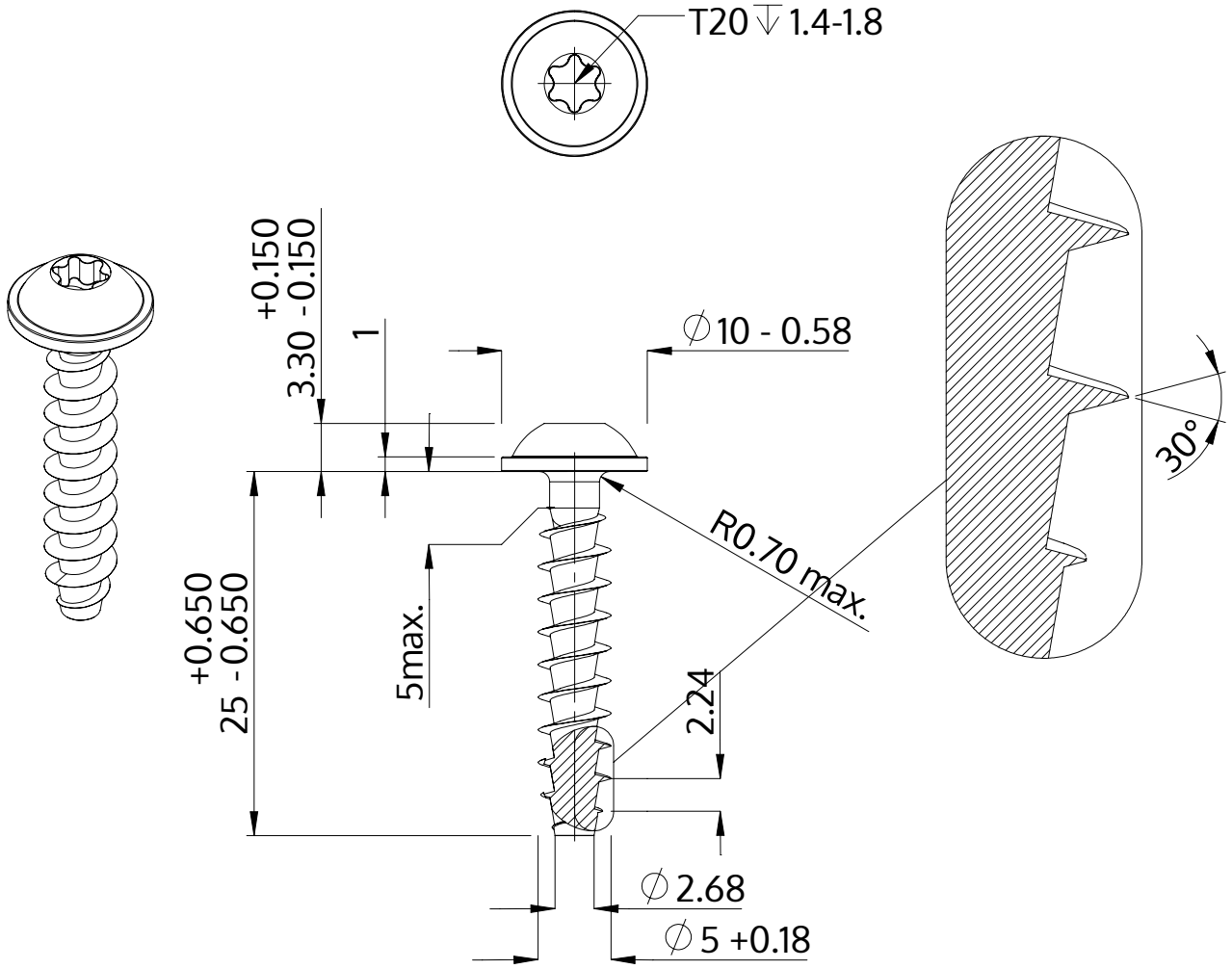

Description	STP38A 5.0x25.0 - T20
Matière	Acier,trempé et revenu
Surface	zinguée 5-7 µm,recuit, bleue / passivée avec transparence
Poids	2.833 kg / 1000 Unité

SCREWERK	**STP38A0500250S**	
Dessin métrique A4	Redimensionner 2:1	2024-10