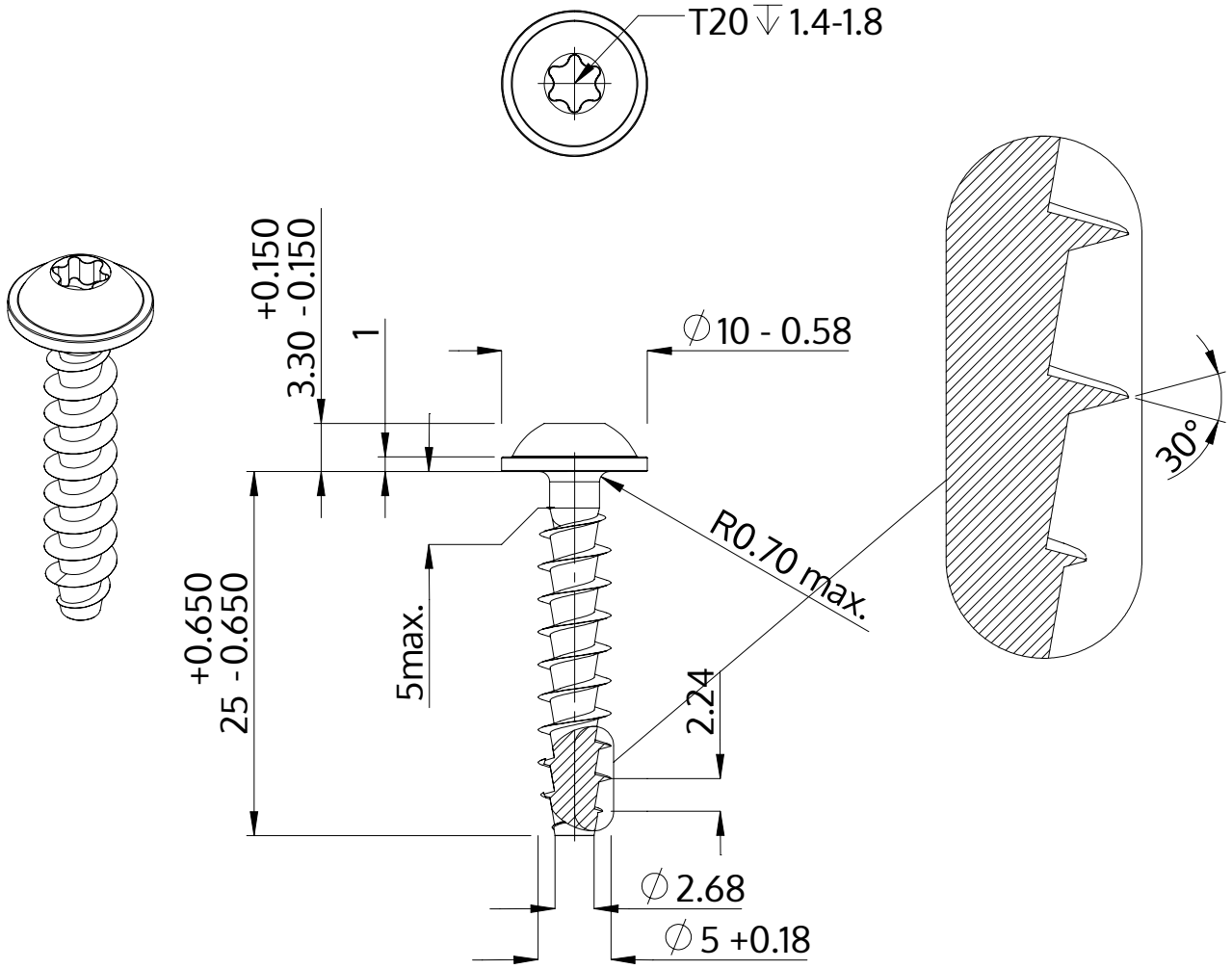

Описание	STP38A 5.0x25.0 - T20
Материал	сталь, упрочненная
Поверхность	ZnNi, черная пассивировка+отжиг+масло
Вес	2.833 kg / 1000 Штука

SCREWERK	**STP38A0500250B**	
Метрический чертеж A4	Шкала 2:1	2024-10