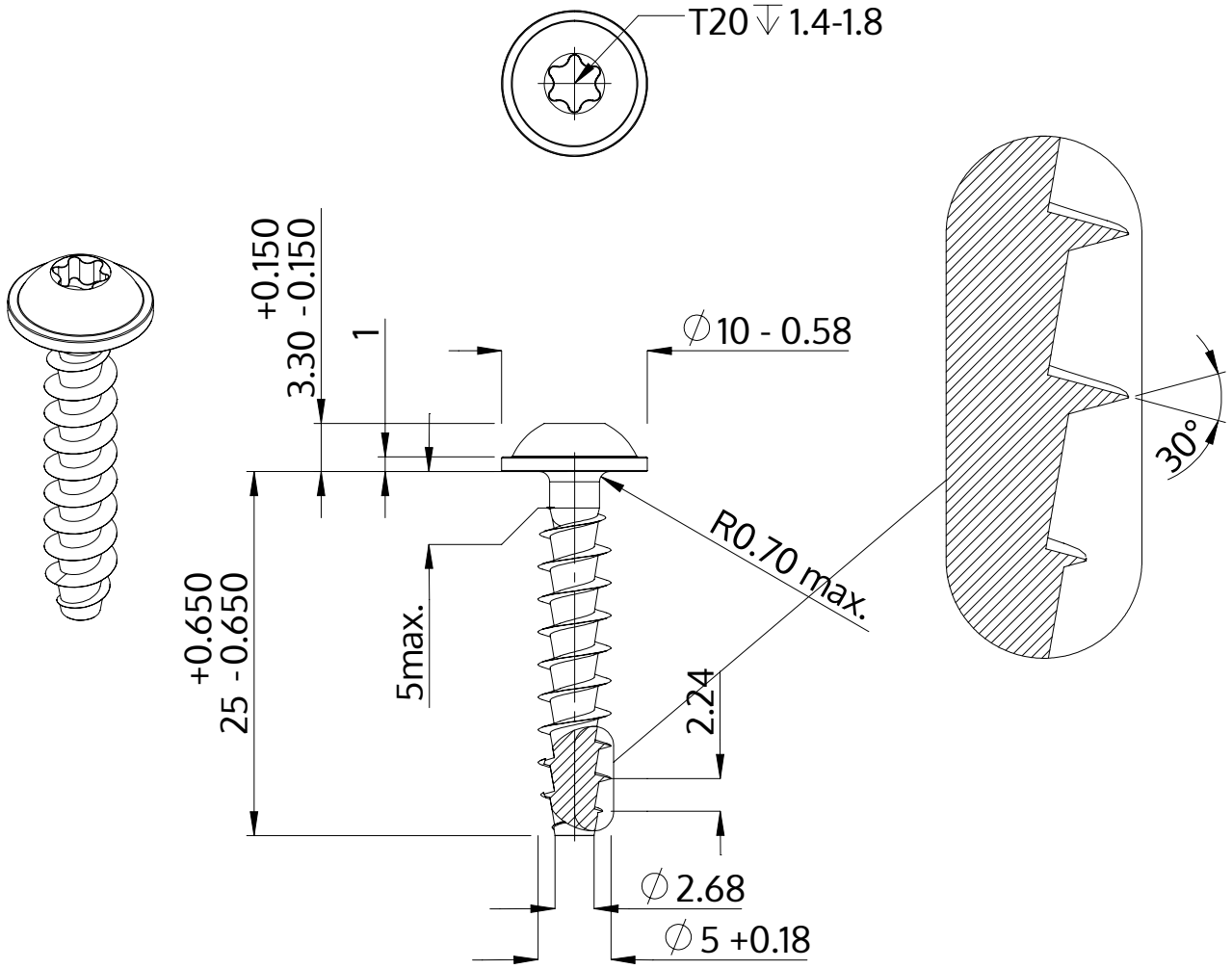

Opis	STP38A 5.0x25.0 - T20
Materiał	Stal, hartowana
Powierzchnia	ZiNi czarna-pasywowana, temperowana, uszczelniona
Waga	2.833 kg / 1000 sztuk

SCREWERK	**STP38A0500250B**	
Rysunek metryczny A4	Skala 2:1	2024-10