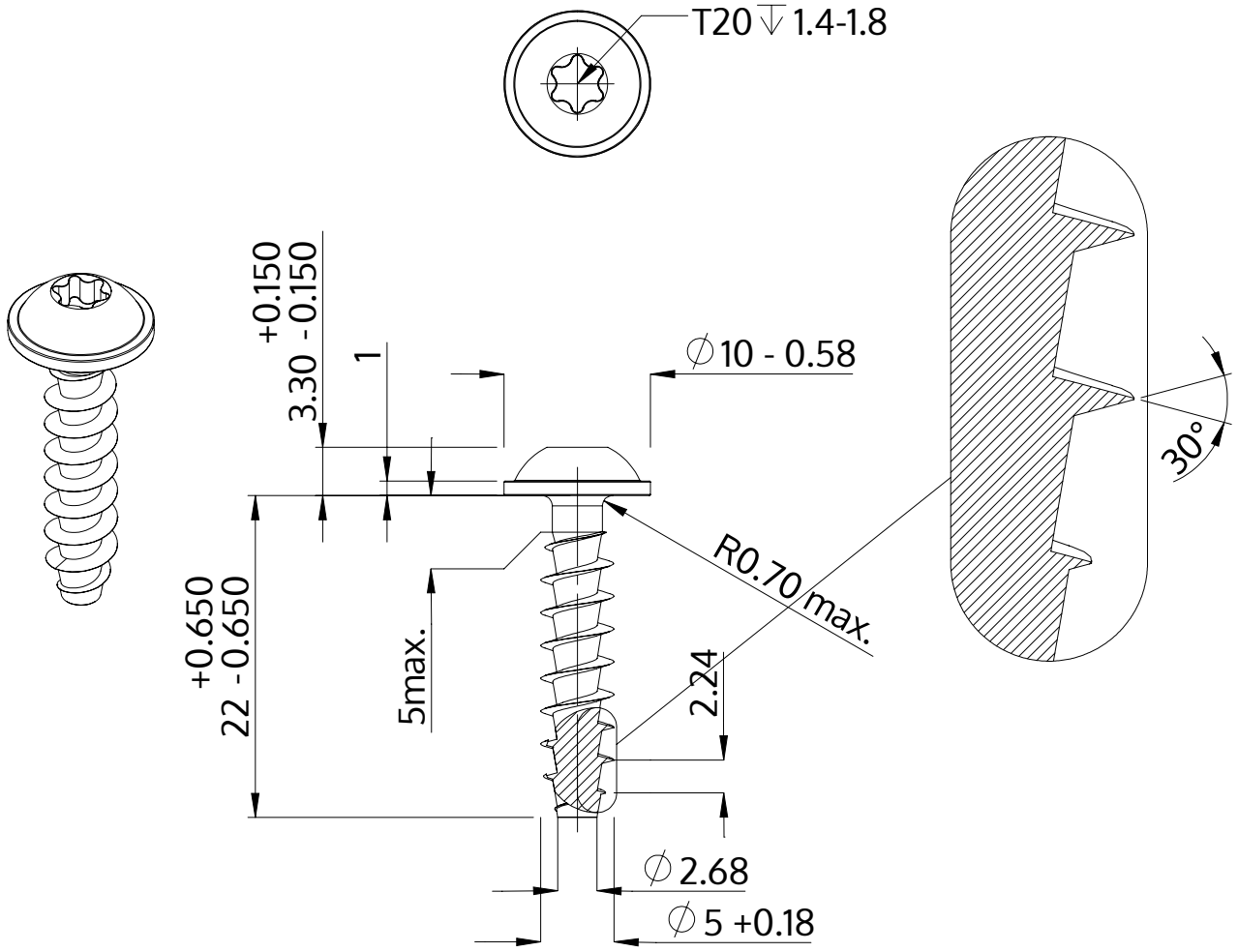

Описание	STP38A 5.0x22.0 - T20
Материал	сталь, упрочненная
Поверхность	Оцинковка 5-7µm, термообработка,синий / прозрачный пассивация
Вес	2.610 kg / 1000 Штука

SCREWERK	**STP38A0500220S**	
Метрический чертеж A4	Шкала None:1	2024-04