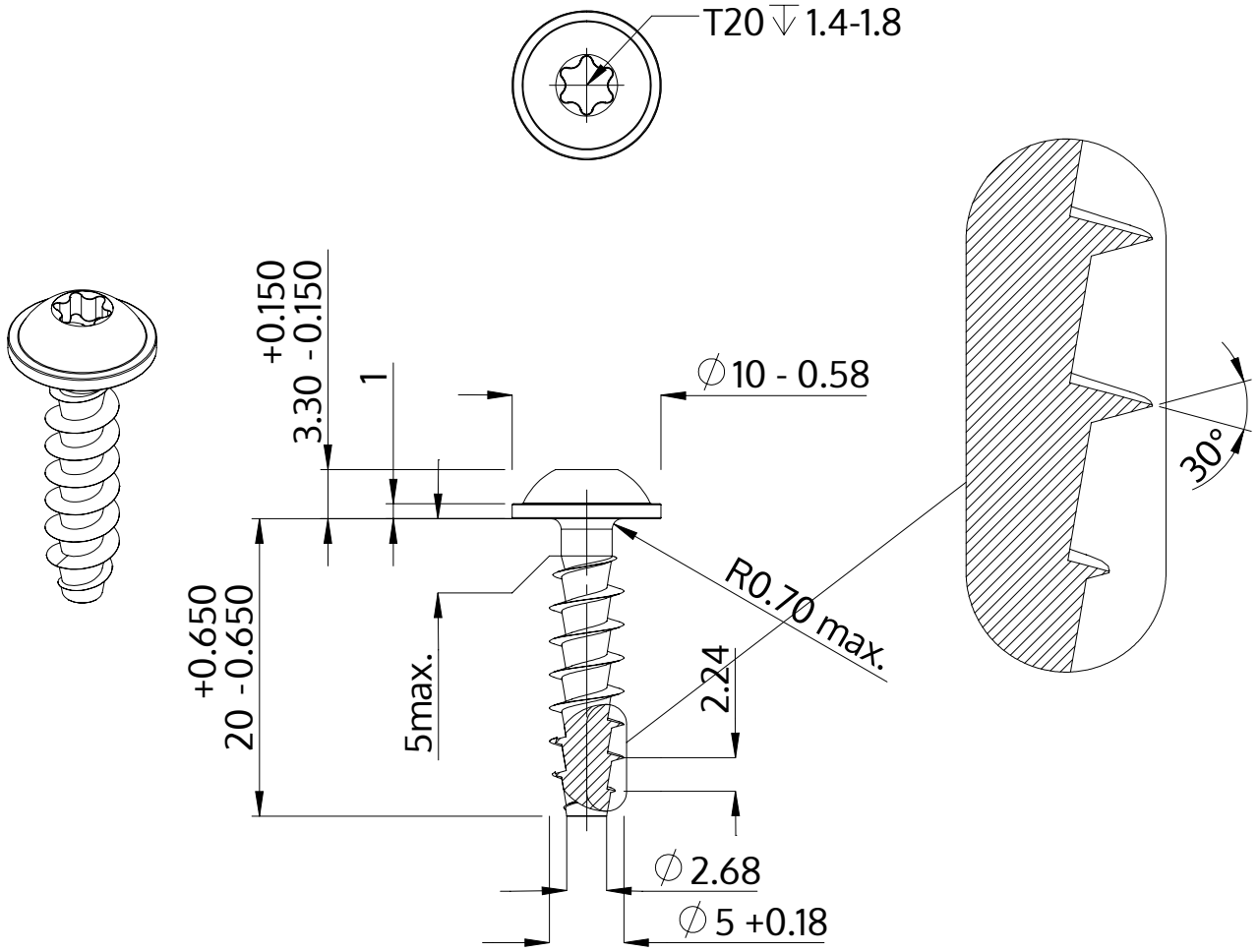

Beschrijving	STP38A 5.0x20.0 - T20
Materiaal	roestvrij staal A4
Oppervlak	blank, geetst en gepassieveerd
Gewicht	2.462 kg / 1000 stuk

SCREWERK	**STP38A0500200C**	
Metrische tekening A4	Schaal 2:1	2024-10