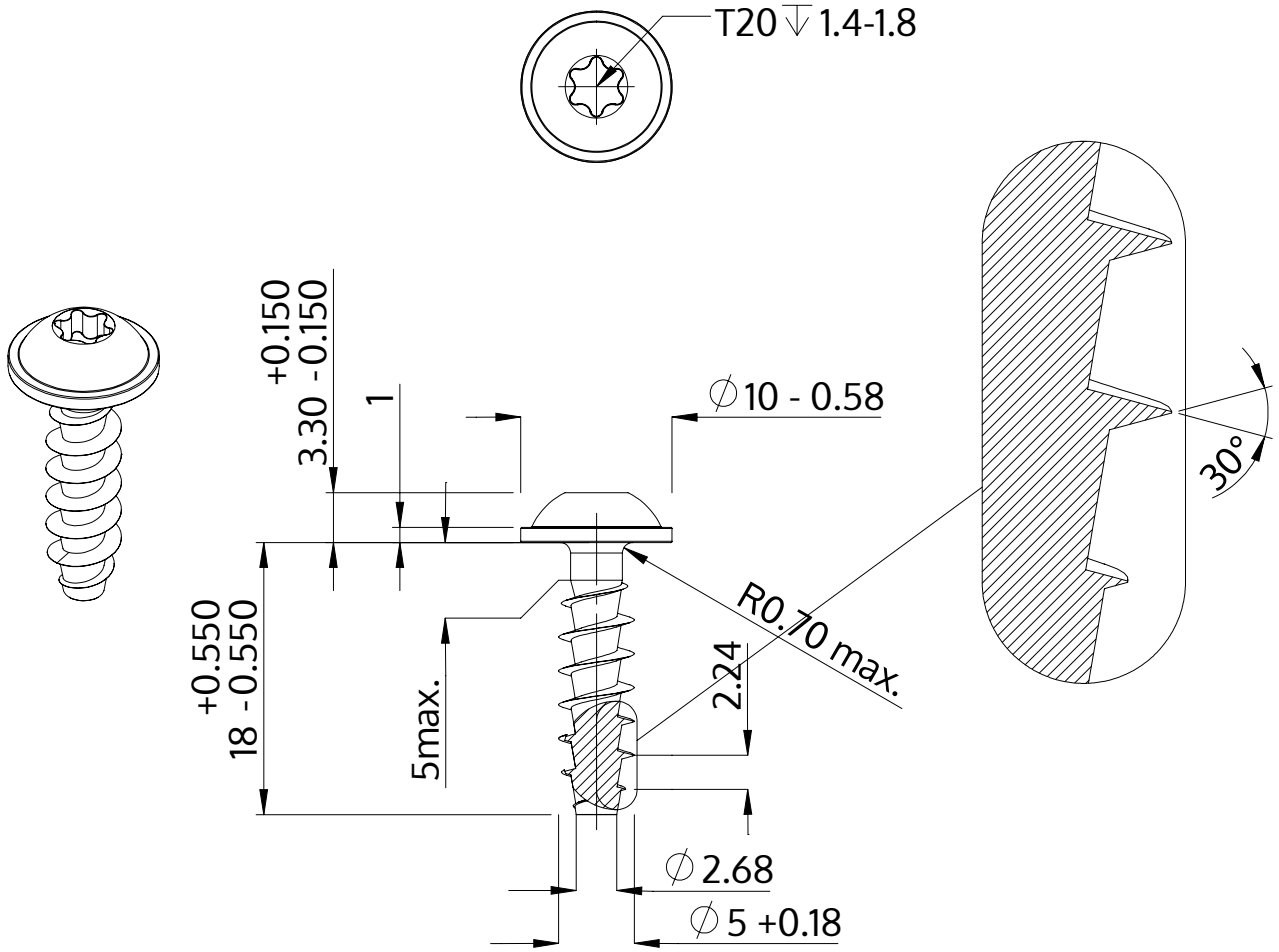

Beschrijving	STP38A 5.0x18.0 - T20
Materiaal	roestvrij staal A2
Oppervlak	blank, geetst en gepassieveerd
Gewicht	2.314 kg / 1000 stuk

SCREWERK	**STP38A0500180E**	
Metrische tekening A4	Schaal 2:1	2024-10