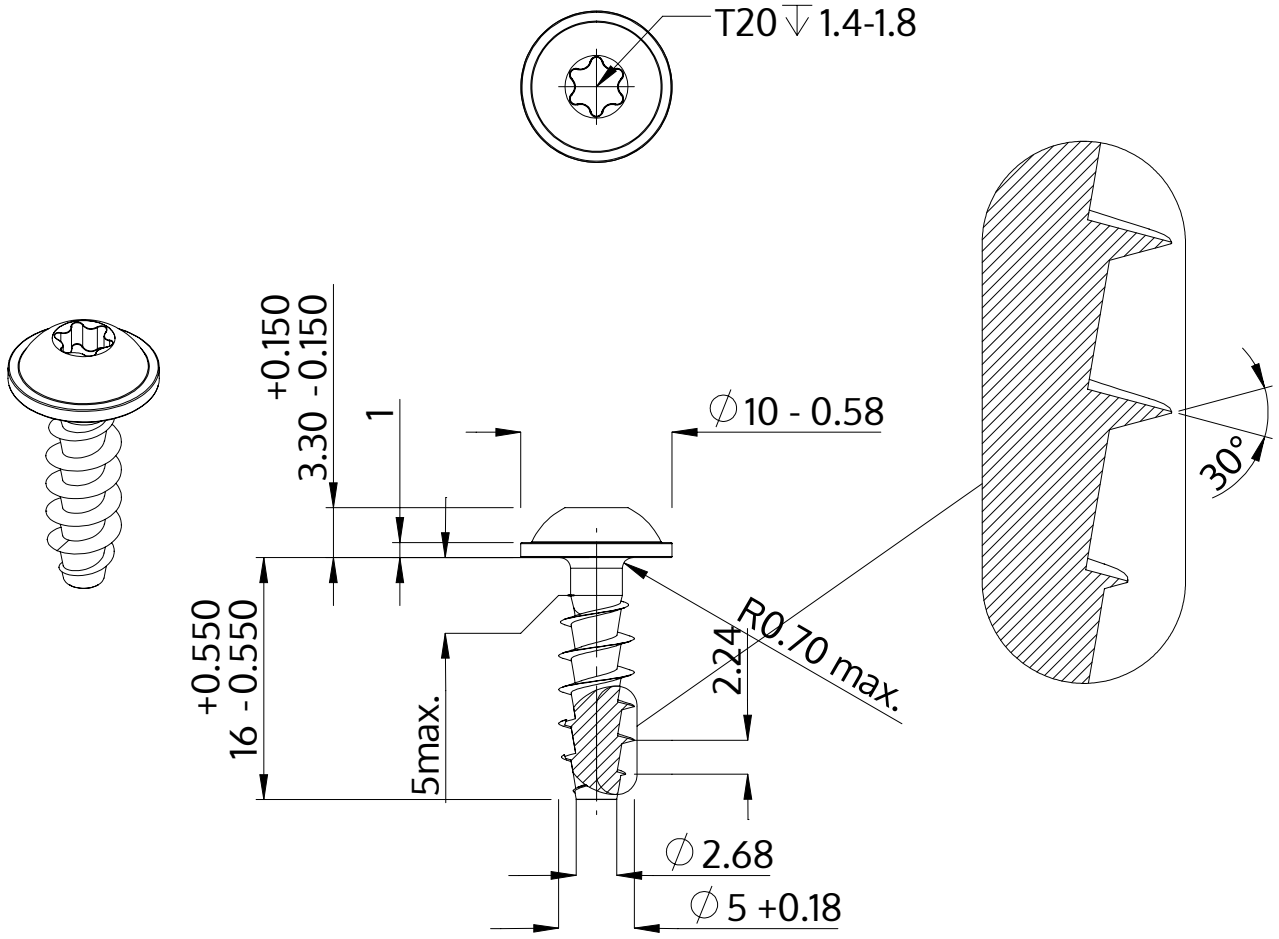

Açıklaması	STP38A 5.0x16.0 - T20
Malzeme	Çelik, sertleştirilmiş
Kaplama	galvanizli 5-7 µm, temperliö mavi / şeffaf pasifleştirilmiştir
Ağırlık	2.166 kg / 1000 Adet

SCREWERK	**STP38A0500160S**	
Metrik çizim A4	Ölçeklendirme 2:1	2024-10