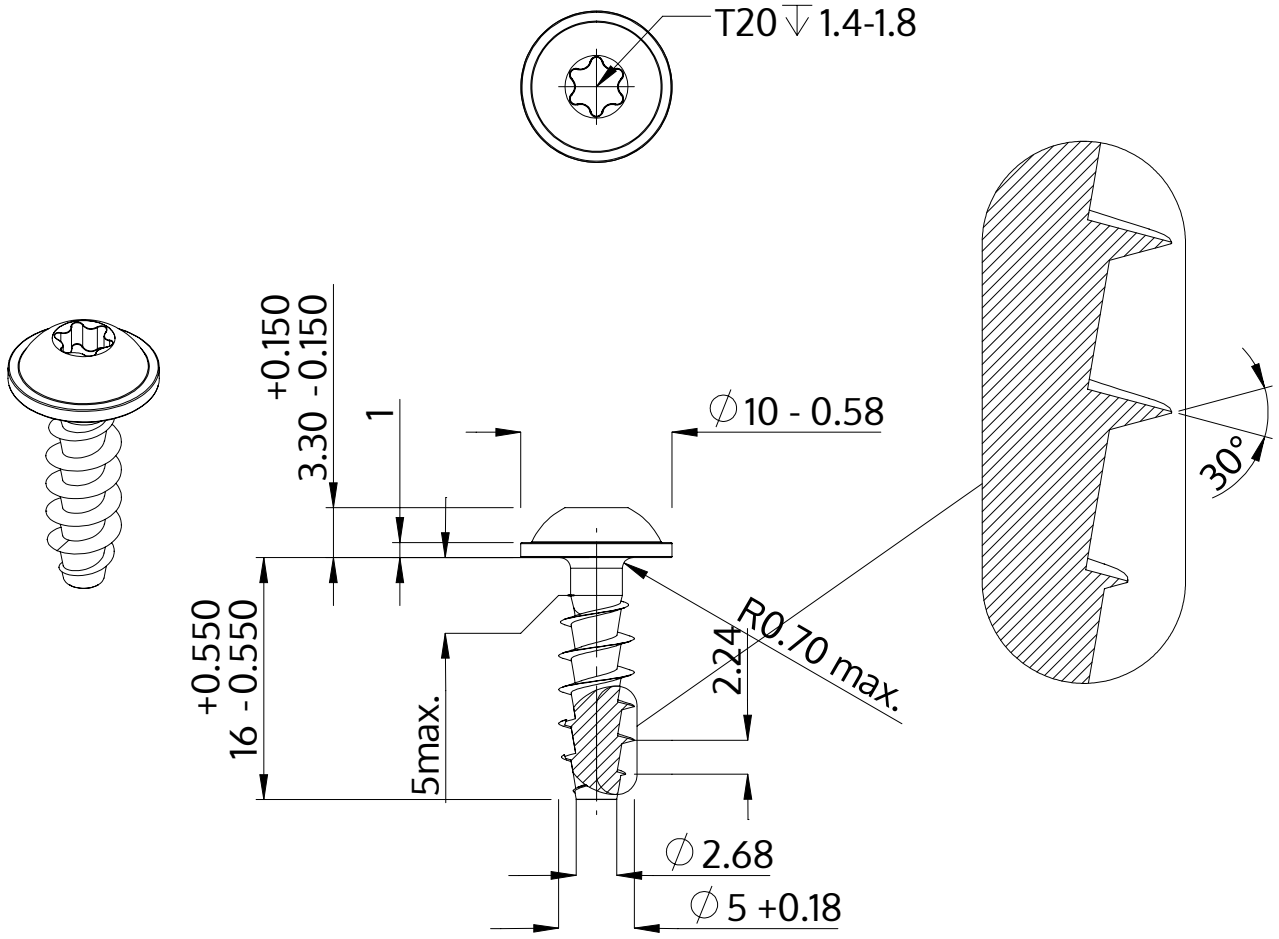

Beskrivning	STP38A 5.0x16.0 - T20
Material	stål, härdat
Yta	förzinkad 5-7 µm, härdad, blå/transparent passiviserad
Vikt	2.166 kg / 1000 styck

SCREWERK	**STP38A0500160S**	
Metrisk skiss A4	Skala 2:1	2024-10