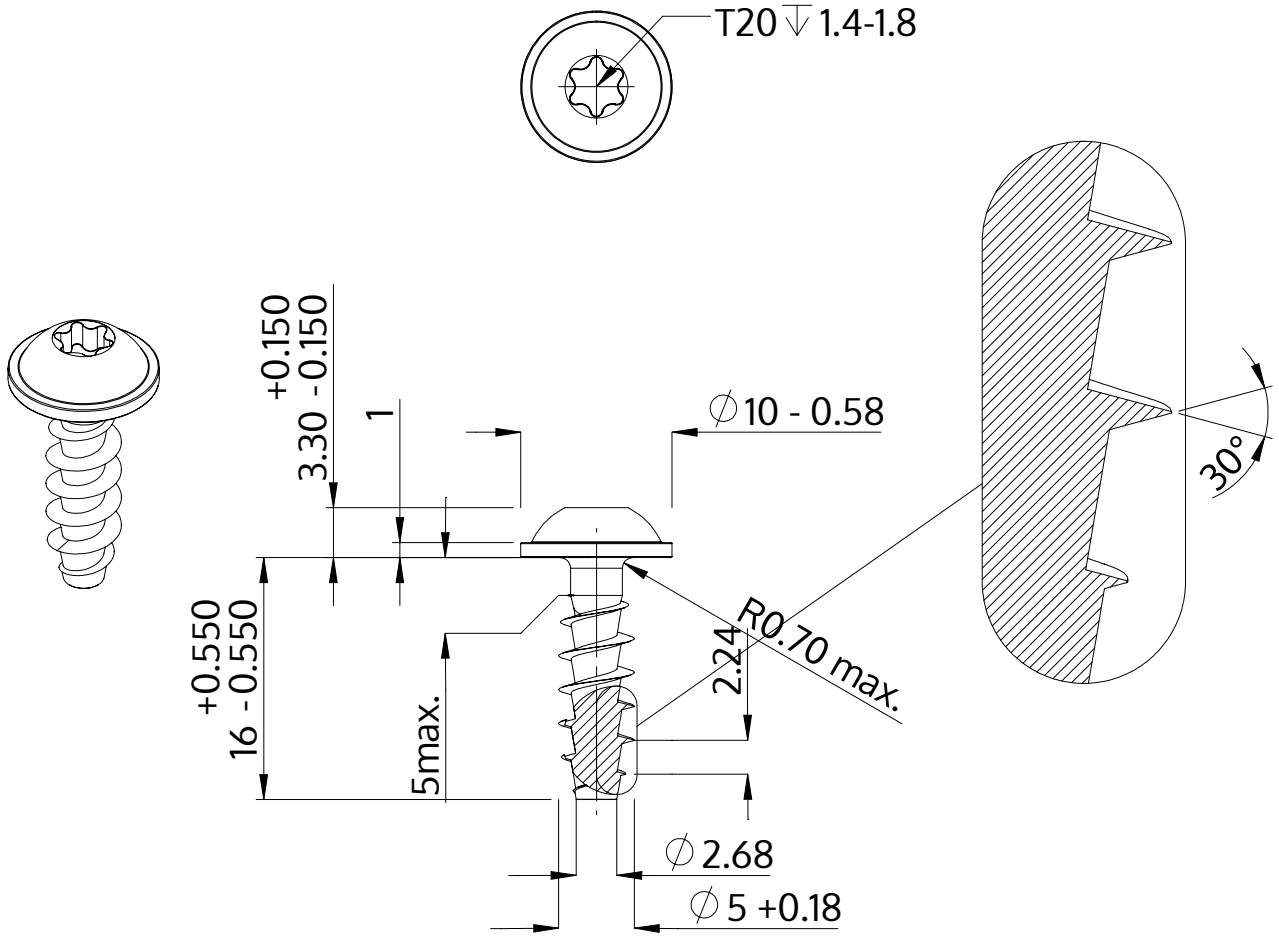

Descrizione	STP38A 5.0x16.0 - T20
Materiale	acciaio, temprato
Superficie	zincato 5-7 micron, ricotto, blu / trasparente passivato
Peso	2.166 kg / 1000 pezzi

SCREWERK	**STP38A0500160S**	
Disegno metrico A4	Scala 2:1	2024-10