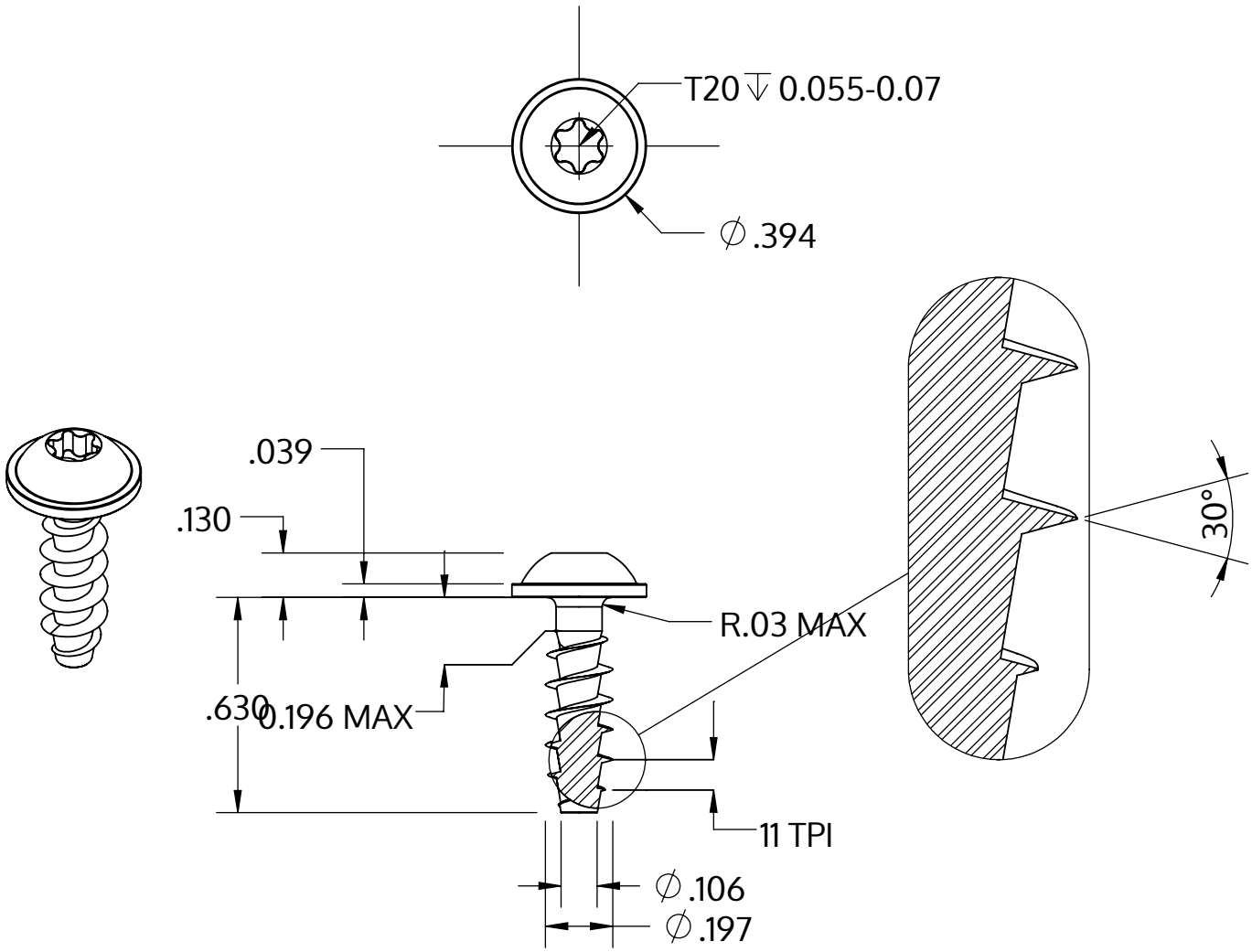

Metric size	M5 x 2.24 mm
US size (converted)	#11-11
	Tolerances [inch]
Length	+/- 0.021
Head diameter	+0 / -0.022
Head height	+/- 0.005
Thread diameter	+0.007 / -0

Açıklaması	STP38A 5.0x16.0 - T20
Malzeme	Çelik, sertleştirilmiş
Kaplama	galvanizli 5-7 µm, temperliö mavi / şeffaf pasifleştirilmiştir
Ağırlık	2.166 kg / 1000 Adet

SCREWERK	**STP38A0500160S**	
_Zoll Zeichnung Größe A	Ölçeklendirme 2:1	2024-10