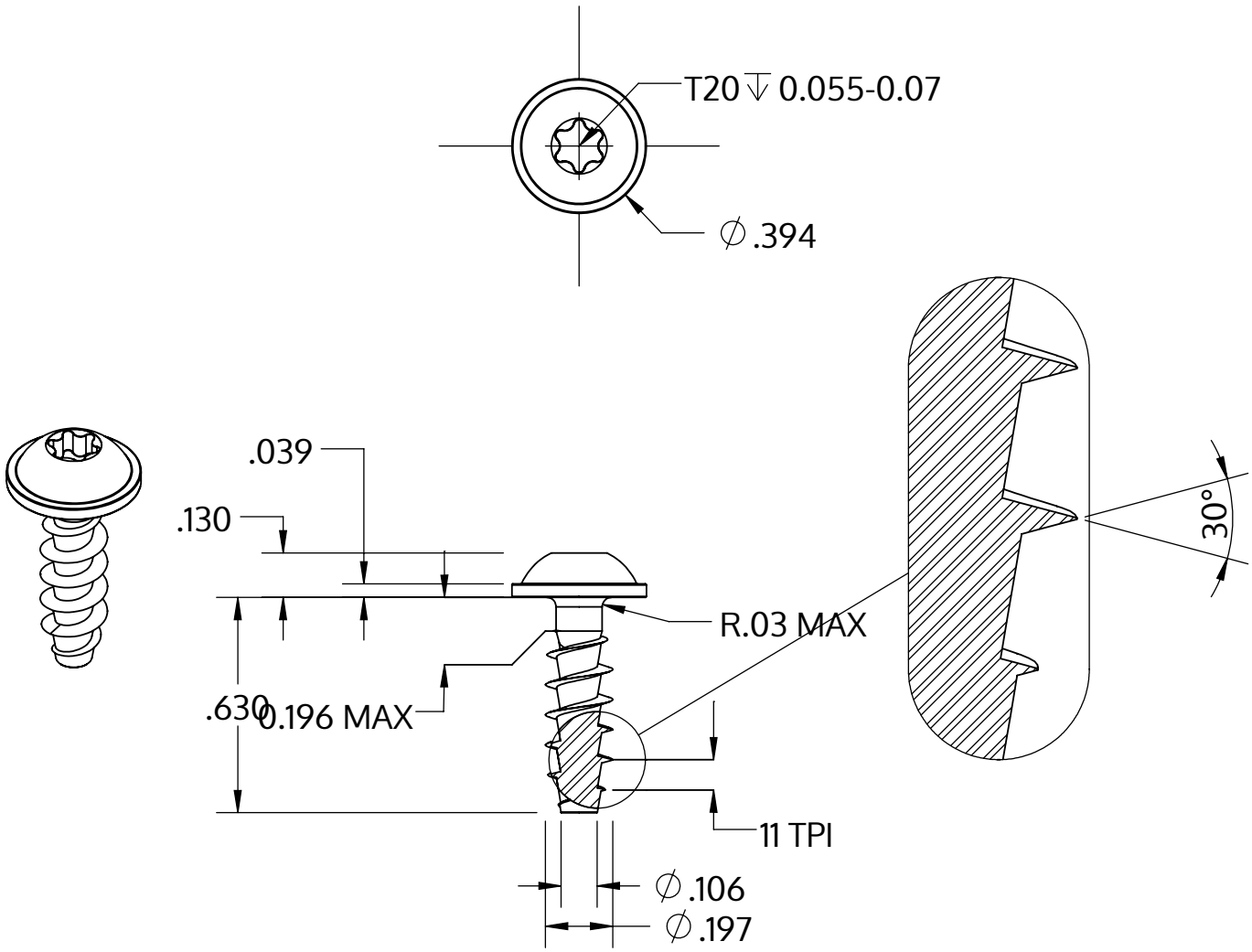

Metric size	M5 x 2.24 mm
US size (converted)	#11-11
	Tolerances [inch]
Length	+/- 0.021
Head diameter	+0 / -0.022
Head height	+/- 0.005
Thread diameter	+0.007 / -0

Beskrivning	STP38A 5.0x16.0 - T20
Material	stål, härdat
Yta	förzinkad 5-7 µm, härdad, blå/transparent passiviserad
Vikt	2.166 kg / 1000 styck

SCREWERK	**STP38A0500160S**	
_Zoll Zeichnung Größe A	Skala 2:1	2024-10